Feinmessmanometer, CrNi-Stahl Standardausführung, Klasse 0,6, NG 160 [6"] Typen 332.50, 333.50

WIKA Datenblatt PM 03.06

weitere Zulassungen
siehe Seite 3

Anwendungen

- Mit Gehäuseflüssigkeitsfüllung bei hohen dynamischen Druckbelastungen und Vibrationen
- Für gasförmige und flüssige, aggressive, nicht hochviskose und nicht kristallisierende Messstoffe, auch in aggressiver Umgebung
- Präzisionsmessung in Laboratorien
- Messen von Drücken mit hoher Genauigkeit
- Überprüfen von Betriebsmanometern

Leistungsmerkmale

- Komplett aus CrNi-Stahl
- Schneidenzeiger für optimale Ablesegenauigkeit
- Verschleißfestes Präzisionszeigerwerk aus CrNi-Stahl
- Anzeigebereiche von 0 … 0,6 bis 0 … 1.600 bar [0 ... 10 psi bis 0 ... 20.000 psi]

Feinmessmanometer, CrNi-Stahl, Typ 332.50

Beschreibung

Das hochwertige Feinmessmanometer Typ 33x.50 ist speziell zum Messen von Drücken mit hoher Genauigkeit konzipiert. Mit der Genauigkeitsklasse 0,6 ist das Rohrfedermanometer zum Überprüfen von Betriebsmanometern oder zur Präzisionsmessung in Laboratorien geeignet. Optional ist die Genauigkeitsklasse 0,25 für Drücke ≤ 400 bar [6.000 psi] verfügbar.

Für die jeweilige Messaufgabe kann ein Anzeigebereich zwischen 0 … 0,6 und 0 … 1.600 bar [0 ... 10 psi und 0 ... 20.000 psi] gewählt werden.

Die optimale Ablesbarkeit des Gerätes mit Nenngröße 160 mm [6"] wird durch Schneidenzeiger und Zifferblatt mit Feinteilung erreicht. Zusätzlich kann eine Spiegelskale ausgewählt werden, um den Parallaxefehler zu vermeiden.

Das verschleißfeste Präzisionsmesswerk, die messstoffberührten Teile und das Gehäuse sind aus hochwertigem CrNi-Stahl aufgebaut. Das Gerät erfüllt die Anforderungen des internationalen Industriestandards EN 837-1 für Rohrfedermanometer und hat eine Entlastungsöffnung mit Ausblasstopfen auf der Gehäuserückseite. Im Fehlerfall kann dort Überdruck entweichen und der Bediener ist an der Frontseite geschützt. Für raue Einsatzbedingungen (z. B. Vibrationen) stehen die Geräte optional auch mit Flüssigkeitsfüllung zur Verfügung.

Auf Wunsch wird ein Kalibrierzertifikat für dieses Gerät erstellt.
Die sichere Aufbewahrung und Beförderung ist mit einem Transportkoffer (Zubehör) gewährleistet.

ICS Schneider Messtechnik GmbH
Briesestraße 59
D-16562 Hohen Neuendorf / OT Bergfelde

Tel.: 03303 / 504066
Fax: 03303 / 504068

info@ics-schneider.de
www.ics-schneider.de

Technische Daten

Typen 332.50 und 333.50	
Norm	EN 837-1
	Hinweise zur „Auswahl, Anbringung, Behandlung und Bedienung von Manometern“ siehe Technische Information IN 00.05.
Nenngröße (NG)	Ø 160 mm [6"]
Genauigkeitsklasse	■ 0,6 ■ 0,25 (wählbar für Anzeigebereiche ≤ 400 bar) ■ Grade 3A nach ASME B40.100 (wählbar für Anzeigebereiche ≤ 400 bar)
Anzeigebereiche	0 ... 0,6 bar bis 0 ... 1.600 bar [0 ... 10 psi bis 0 ... 20.000 psi] andere Einheiten (z. B. psi, kPa) verfügbar sowie alle entsprechenden Bereiche für negativen bzw. negativen und positiven Überdruck
Skale	■ Einfachskale ■ Spiegelskale
Nullpunkteinstellung	■ Ohne ■ Von außen durch verstellbares Zifferblatt
Druckbelastbarkeit	
Ruhebelastung	Skalenendwert
Wechselbelastung	0,9 x Skalenendwert
kurzzeitig	1,3 x Skalenendwert
Anschlusslage	■ Radial unten ■ Rückseitig exzentrisch unten
Prozessanschluss	G ½ B Andere auf Anfrage
Zulässige Temperatur	
Messstoff	■ +200 °C [+392 °F] maximal bei ungefüllten Geräten ■ +100 °C [+212 °F] maximal bei gefüllten Geräten (Typ 333.50)
Umgebung	■ -40 … +60 °C [-40 ... +140 °F] bei ungefüllten Geräten ■ -20 … +60 °C [-4 ... +140 °F] bei Geräten mit Glyzerinfüllung (Typ 333.50)
Temperatureinfluss	Bei Abweichung von der Referenztemperatur (+20 °C) am Messsystem: max. ±0,4 %/10 K vom jeweiligen Skalenendwert
Gehäusefüllung	■ Ohne ■ Glyzerin
Werkstoffe messstoffberührt	
Prozessanschluss	CrNi-Stahl 316L
Messglied	CrNi-Stahl 316L < 100 bar: Kupferlegierung, Kreisform ≥ 100 bar: CrNi-Stahl 316L, Schraubenform ≥ 1.000 bar: Ni-Fe-Legierung, Schraubenform
Werkstoffe nicht-messstoffberührt	
Gehäuse	CrNi-Stahl Sicherheitsstufe „S1“ nach EN 837: Mit Entlastungsöffnung auf der Gehäuserückseite Anzeigebereiche ≤ 0 ... 10 bar zur Innendruckkompensation belüftbar und wiederverschließbar
Ring	■ Bajonettring, CrNi-Stahl ■ Dreikantfrontring, CrNi-Stahl poliert, mit Bügel
Zeigerwerk	CrNi-Stahl
Zifferblatt	Aluminium, weiß, Skalierung schwarz
Zeiger	Schneidenzeiger, Aluminium, schwarz
Sichtscheibe	Mehrschichten-Sicherheitsglas
Schutzart nach IEC/EN 60529	IP65
Justagemedium	■ Flüssigkeit für Anzeigebereiche > 25 bar; Gas für Anzeigebereiche ≤ 25 bar ■ Gas für alle Anzeigebereiche

Zulassungen

Logo	Beschreibung	Land
CE	**EU-Konformitätserklärung** Druckgeräterichtlinie, PS > 200 bar; Modul A, druckhaltendes Ausrüstungsteil	Europäische Union
	GOST (Option) Metrologie, Messtechnik	Russland
	KazInMetr (Option) Metrologie, Messtechnik	Kasachstan
-	**MTSCHS (Option)** Genehmigung zur Inbetriebnahme	Kasachstan
	BelGIM (Option) Metrologie, Messtechnik	Belarus
	UkrSEPRO (Option) Metrologie, Messtechnik	Ukraine
	Uzstandard (Option) Metrologie, Messtechnik	Usbekistan
-	**CPA (Option)** Metrologie, Messtechnik	China
-	**CRN** Sicherheit (z. B. elektr. Sicherheit, Überdruck, ...) Für Anzeigebereiche ≤ 1.000 bar	Kanada

Zertifikate/Zeugnisse (Option)

- 2.2-Werkszeugnis nach EN 10204 (z. B. Fertigung nach Stand der Technik, Werkstoffnachweis, Anzeigegenauigkeit)
- 3.1-Abnahmeprüfzeugnis nach EN 10204 (z. B. Werkstoffnachweis messstoffberührte metallische Teile, Anzeigegenauigkeit)
- PCA-Kalibrierzertifikat, rückführbar und akkreditiert nach ISO/IEC 17025
- Kalibrierzertifikat einer nationalen Akkreditierungsstelle, rückführbar und akkreditiert nach ISO/IEC 17025 auf Anfrage

Zulassungen und Zertifikate siehe Internetseite

Zubehör

- Dichtungen (Typ 910.17, siehe Datenblatt AC 09.08)
- Befestigungsrand vorn oder hinten, CrNi-Stahl
- Transportkoffer

Abmessungen in mm [in]

Standardausführung

Anschluss radial unten

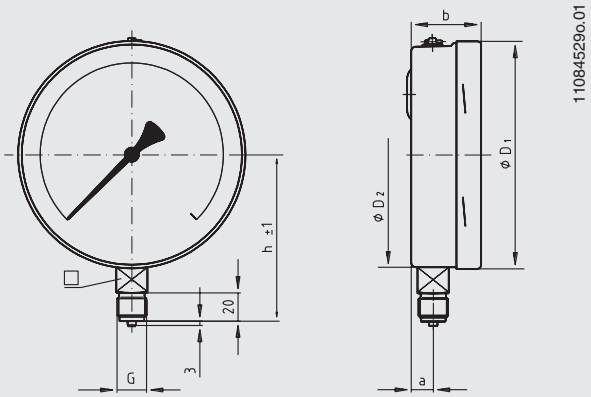

Anschluss rückseitig exzentrisch unten

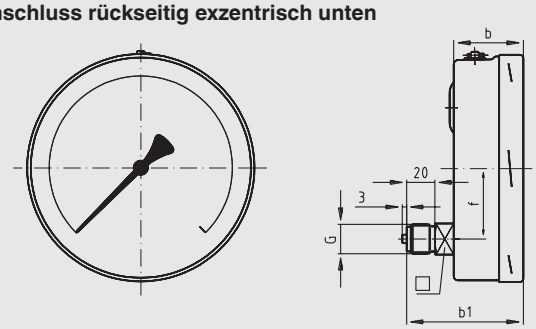

NG	Abmessungen in mm [in]									Gewicht in kg [lbs]
	a	b	b1	D_1	D_2	f	G	h ±1	SW	
160	15,5 [0,61]	49,5 [1,949] 1)	83 [3,268] 1)	161 [6,339]	159 [6,26]	50 [1,969]	G ½ B	118 [4,646]	22	1,10 [2,947]

1) Bei Anzeigebereichen ≥ 100 bar erhöht sich das Maß um 16 mm

Prozessanschluss nach EN 837-1 / 7.3