96x96 DIN 43700

GLEICHSTROM

Quadratischer Anzeiger
Drehspulmesswerk
Schalttafeleinbau; 90°-Skala
2 Grenzkontakte, Grenzwert einstellbar

ANT3... (AL96-DA)

MESSWERK

Drehspulmesswerk
Zeiger: Messerbalkenzeiger
Einstellzeit: ≤ 2s
Zeigerausschlag: 90°
Nullpunkteinstellung: hinter der Frontscheibe
Genauigkeitsklasse: 1,5 (im Bereich 4...100% In)

ANZEIGE

Skala: 90°
Skalenfarbe: Skalengrund weiß, Teilung und Bezifferung schwarz
Skalenteilung: grobfein
Messgrößenaufdruck: gem. Angabe
Skalenausführung: wie Messbereich oder gem. Angabe (Endwert nach Normreihe)
Skalenverlauf: linear
Normreihe: 1-1,2-1,5-2-2,5-3-4-6-7,5-8 und deren dekadischen Vielfachen

EINGANG

Anschluss: direkt oder an Gleichstromgeber
DIREKTANSCHLUSS
Messbereich: 0...In
Nennstrom In: 1-5-10-20mA
Skalenausführung: wie Messbereich oder gem. Angabe (Endwert nach Normreihe)
LIVE ZERO
Messbereich: 0...4...20mA
Zeigerausschlag: 0mA=0°; 4mA=18°; 20mA=90°
Skalenteilung: Teilung beginnt bei 4mA; von 0-4mA ohne Teilung
Skalenausführung: gem. Angabe (Endwert nach Normreihe)
MECHANISCH UNTERDRÜCKTER NULLPUNKT
Messbereich: 4...20mA
Zeigerausschlag: 4mA=0°; 20mA=90°
Skalenteilung: Teilung beginnt bei 4mA
Skalenausführung: gem. Angabe (Endwert nach Normreihe)
Spannungsabfall: 100mV
Überlast kurzzeitig: 5In/5s
Überlast dauernd: 1,2In

ELEKTRISCHE SICHERHEIT (EN 60051)

Isolationsspannung (IEC 414): 650V
Prüfspannung: 2kV

GRENZKONTAKTE

2 Grenzkontakte
Grenzwerteinstellung: programmierbar mit 2 Fronttasten
Grenzwertanzeige: Leuchtbalken mit 41 LED's
Alarm-Meldung: blinkendes Leuchtbalkensegment
Genauigkeit: ± 2,5% In
Hysterese: 5% vom Grenzwert
Ansprechzeit: jeder Kontakt einzeln einstellbar
Zeiteinstellung: über DIP-Schalter, hinter der Frontscheibe
Zeit: 1 - 3 - 6 - 15 Sekunden
Rückstellzeit: < 600ms

RELAISAUSGANG

2 Relais mit Wechselkontakt SPDT, potentialfrei
Kontaktlast: 220V 4A cosφ 0,4 - 24V 4A DC
Negative Sicherheit (Relais normal abgefallen)
Option: positive Sicherheit (Relais normal angezogen)

ARBEITSBEDINGUNGEN

Referenztemperatur: 23°C ± 1°C
Betriebstemperatur (IEC255-3): 0...40°C
Max. Temperaturbereich: -10...55°C
Lagertemperatur: - 40...70°C
Tropenausführung
Schutzart (EN 60529): IP52 (Front) - IP20 (Gehäuse) - IP00 (Anschlüsse)
Option: Schutzart IP54 (mit Schutzkappe IP54)
Einbaulage: senkrechte Nennlage
Erschütterungsfeste Ausführung (IEC50-6, IEC 68-2-6)

GEHÄUSE

Befestigung: Schalttafeleinbau (Schalttafelausschnitt 92x92mm)
Frontrahmen: schwarz, 96x96mm (99x99mm mit Schutzkappe IP54)
Gehäusetiefe: 103mm
Anschluss: Faston 6,3x08mm
Gehäusematerial: Makrolon, selbstverlöschend
Gewicht: 450g

ICS Schneider Meßtechnik GmbH
Briesestraße 59
D-16562 Bergfelde / Berlin

Tel.: 03303 / 504066
Fax: 03303 / 504068

info@ics-schneider.de
www.ics-schneider.de

SCHNEIDER MESSTECHNIK GmbH

HILFSSPANNUNG

Hilfsspannung Uaux AC: 115V oder 230V oder 240V

Toleranz: ± 10 Uaux

Nennfrequenz: 50Hz

Arbeitsfrequenz: 47...63Hz

Eigenverbrauch: ≤ 3VA

SONDERAUSFÜHRUNGEN

Skala mit rotem Markierungsstrich

Skala mit farbigem Sektor

Skala mit zusätzlicher Beschriftung

Skala mit zusätzlicher Bezifferung

Skala mit Sonderteilung (Endwert nicht nach Normreihe, lineare Teilung)

BESTELLNUMMER

Abmessungen	96 x 96mm	
Eingang	0...1mA	1
	0...5mA	2
	0...10mA	3
	0...20mA	4
	4...20mA	5
Skala	lineare Teilung (gem. Angabe)	1
Grenzkontakte	1+1 MAX+MIN	3
	2 MAX	4
	2 MIN	6
Hilfsspannung	115 V AC	2
	230 V AC	3
	240 V AC	4

ANSCHLUSSBILD

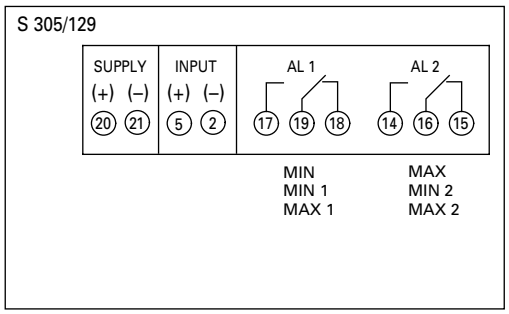

ABMESSUNGEN

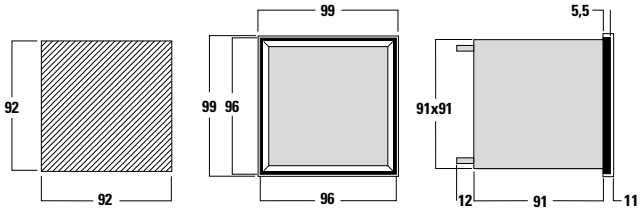

ICS Schneider Meßtechnik GmbH
Briesestraße 59
D-16562 Bergfelde / Berlin

Tel.: 03303 / 504066
Fax: 03303 / 504068

info@ics-schneider.de
www.ics-schneider.de