96x96 DIN 43700

WECHSELSPANNUNG

Quadratischer Anzeiger
Drehspulmesswerk mit Gleichrichter
Schalttafeleinbau; 90°-Skala
2 Grenzkontakte, Grenzwert einstellbar

ANT4... (AL96-AV)

MESSWERK

Drehspulmesswerk mit Gleichrichter
Zeiger: Messerbalkenzeiger
Einstellzeit: ≤ 2s
Zeigerausschlag: 90°
Nullpunkteinstellung: hinter der Frontscheibe
Genauigkeitsklasse: 1,5 (im Bereich 4...100% Un)

ANZEIGE

Skala: 90°
Skalenfarbe: Skalengrund weiß, Teilung und Bezifferung schwarz
Skalenteilung: grobfein
Messgrößenaufdruck: V oder kV
Skalenausführung: mit Überlastbereich gem. Angabe

EINGANG

Anschluss: direkt oder an externen Spannungswandler sek. /100 oder /110V
DIREKTANSCHLUSS
Messbereich: 0...Un
Nennspannung Un: 300V - 500V
max. Nennspannung Un: 500V
andere Werte auf Anfrage
WANDLERANSCHLUSS
Messbereich: 0...Un
Nennspannung Un: 100V - 110V - 115V
Skalenausführung: gem. Wandlerprimärspannung (mit Überbereich gem. Angabe)
Kurvenform: sinusförmig, Formfaktor 1,11
Nennfrequenz: 50Hz
Arbeitsfrequenz: 45...65Hz
Eingangsimpedanz: >200kΩ bei Un 100V - ≥ 1MΩ bei Un 500V
Überlast kurzzeitig: 2Un/5s
Überlast dauernd: 1,2Un

ELEKTRISCHE SICHERHEIT (EN 61010-1)

Isolationsspannung: 650V
Prüfspannung 2kV R.M.S. 50Hz/1min
Prüfkreis: Eingang, Hilfsspannung, Relaisausgang
Prüfspannung 4kV R.M.S. 50Hz/1min
Prüfkreis: alle Kreise und Erde
Stoßspannungsfestigkeit 5kV 1,2/50µs 0,5J (IEC521)
Prüfkreis: Eingang, Hilfsspannung, Relaisausgang

GRENZKONTAKTE

2 Grenzkontakte
Grenzwerteinstellung: programmierbar mit 2 Fronttasten
Grenzwertanzeige: Leuchtbalken mit 41 LED's
Alarm-Meldung: blinkendes Leuchtbalkensegment
Genauigkeit: ± 2,5% In
Hysterese: 5% vom Grenzwert
Ansprechzeit: jeder Kontakt einzeln einstellbar
Zeiteinstellung: über DIP-Schalter, hinter der Frontscheibe
Zeit: 1 - 3 - 6 - 15 Sekunden
Rückstellzeit: < 600ms

RELAISAUSGANG

2 Relais mit Wechselkontakt SPDT, potentialfrei
Kontaktlast: 220V 4A cosφ 0,4 - 24V 4A DC
Negative Sicherheit (Relais normal abgefallen)
Option: positive Sicherheit (Relais normal angezogen)

ARBEITSBEDINGUNGEN

Referenztemperatur: 23°C ± 1°C
Betriebstemperatur (IEC255-3): 0...40°C
Max. Temperaturbereich: -10...55°C
Lagertemperatur: - 40...70°C
Tropenausführung
Schutzart (EN 60529): IP52 (Front) - IP20 (Gehäuse) - IP00 (Anschlüsse)
Option: Schutzart IP54 (mit Schutzkappe IP54)
Einbaulage: senkrechte Nennlage
Erschütterungsfeste Ausführung (IEC50-6, IEC 68-2-6)

GEHÄUSE

Befestigung: Schalttafeleinbau (Schalttafelausschnitt 92x92mm)
Frontrahmen: schwarz, 96x96mm (99x99mm mit Schutzkappe IP54)
Gehäusetiefe: 103mm
Anschluss: Faston 6,3x08mm
Gehäusematerial: Makrolon, selbstverlöschend
Gewicht: 450g

ICS Schneider Meßtechnik GmbH
Briesestraße 59
D-16562 Bergfelde / Berlin

Tel.: 03303 / 504066
Fax: 03303 / 504068

info@ics-schneider.de
www.ics-schneider.de

SCHNEIDER MESSTECHNIK GmbH

HILFSSPANNUNG

Hilfsspannung Uaux AC: 115V oder 230V oder 240V

Toleranz: ± 10 Uaux

Nennfrequenz: 50Hz

Arbeitsfrequenz: 47...63Hz

Eigenverbrauch: ≤ 3VA

SONDERAUSFÜHRUNGEN

Skala mit rotem Markierungsstrich

Skala mit farbigem Sektor

Skala mit zusätzlicher Beschriftung

Skala mit zusätzlicher Bezifferung

Skala mit doppelter Teilung und doppelter Bezifferung

BESTELLNUMMER

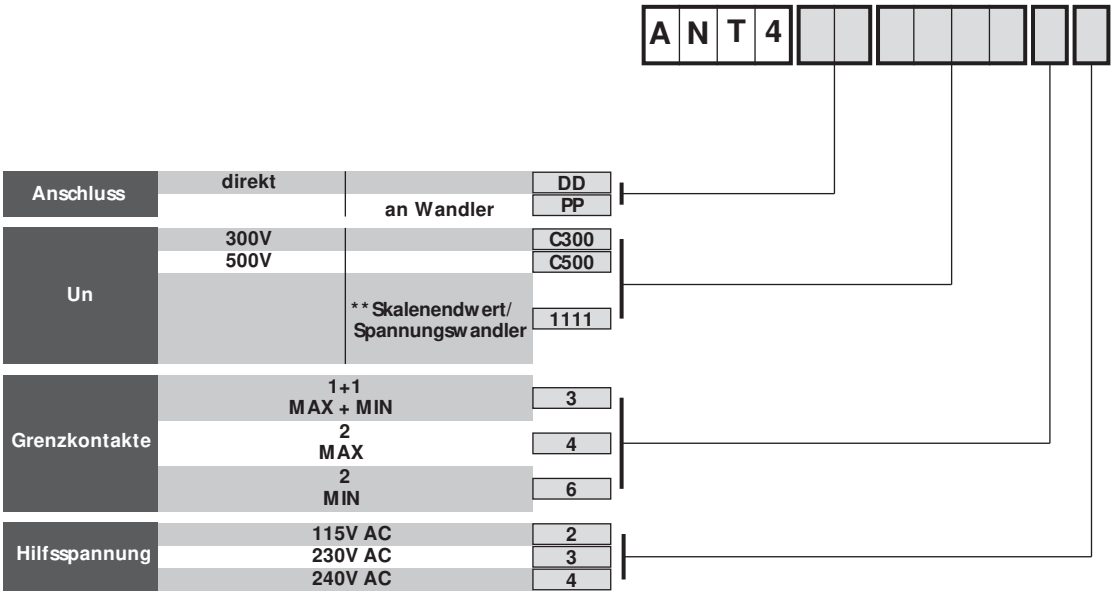

** Bei der Bestellung angeben:
Skalenendwert und Spannungswandler (Primär- und Sekundärwert)

ANSCHLUSSBILD

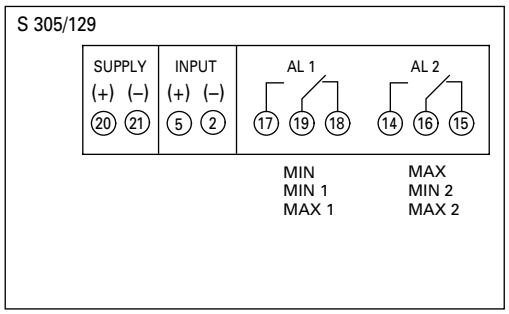

ABMESSUNGEN

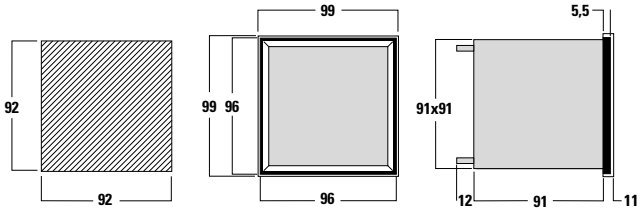

ICS Schneider Meßtechnik GmbH
Briesestraße 59
D-16562 Bergfelde / Berlin

Tel.: 03303 / 504066
Fax: 03303 / 504068

info@ics-schneider.de
www.ics-schneider.de

I.M.E. S.p.A. behält sich das Recht vor, die technischen Merkmale ohne Benachrichtigung zu ändern. / *I.M.E. S.p.A. reserves the right, to modify the technical characteristics without notice.*