ICS SCHNEIDER MESSTECHNIK GmbH

ANALOGANZEIGER

96x96mm

Syncro 96Z

SYNCHRONISIERUNG
NULLVOLTMETER

Quadratischer Anzeiger
Dreheisenmesswerk
Schalttafeleinbau; 90°-Skala

MESSWERK

Dreheisenmesswerk
Zeiger: Messerbalkenzeiger
Einstellzeit: ≤ 2s
Zeigerausschlag: 90°
Nullpunkteinstellung: von Vorderseite
Genauigkeitsklasse: 1,5

ANZEIGE

Skala: 90°, Wechselskala
Skalenfarbe: Skalengrund weiß, Teilung und Bezifferung schwarz
Skalenteilung: grobfein
Messgrößenaufdruck: oV

EINGANG

Anschluss: direkt oder an externen Spannungswandler sek. /100V

DIREKTANSCHLUSS
Messbereich: 0...Un
Nennspannung Un: 400V
max. Nennspannung Un: 100V(ANSG); 400V (ANRG)
andere Werte auf Anfrage

WANDLERANSCHLUSS
Messbereich: 0...Un
Nennspannung Un: 100V
Kurvenform: sinusförmig
Nennfrequenz: 50Hz
Arbeitsfrequenz: 45...65Hz
Eigenverbrauch: ca. 4VA
Überlast kurzzeitig: 2Un/5s
Überlast dauernd: 1,2Un

ELEKTRISCHE SICHERHEIT (EN 60051)

Isolationsspannung (IEC 414): 650V
Prüfspannung 2kV R.M.S. 50Hz/1min

ARBEITSBEDINGUNGEN

Referenztemperatur: 23°C ± 1°C
Betriebstemperatur (IEC255-3): 0...40°C
Max. Temperaturbereich: -10...55°C
Lagertemperatur: - 40...70°C
Tropenausführung
Schutzart (EN 60529): IP52 (Front) - IP20 (Gehäuse) - IP00 (Anschlüsse)
Option: Schutzart IP54
Einbaulage: senkrechte Nennlage
Erschütterungsfeste Ausführung (IEC50-6, IEC 68-2-6)

GEHÄUSE

Befestigung: Schalttafeleinbau (Schraubklammer)
Frontrahmen: schwarz
Abmessungen: gem. Tabelle
Anschluss: Faston + Schraubanschluss
Gehäusematerial: Makrolon, selbstverlöschend
Gewicht: 250g (ANRG); 500g (ANSG)
Berührungsschutz: ohne
Zubehör (Option): Gummitüllen

SONDERAUSFÜHRUNGEN

Skala mit rotem Markierungsstrich
Skala mit farbigem Sektor
Skala mit zusätzlicher Beschriftung
Skala mit zusätzlicher Bezifferung
Einbaulage nach Angabe (zwischen 15° und 165°)
Blendarmes Glas
Grauer Frontrahmen

ICS Schneider Meßtechnik GmbH
Briesestraße 59
D-16562 Bergfelde / Berlin

Tel.: 03303 / 504066
Fax: 03303 / 504068

info@ics-schneider.de
www.ics-schneider.de

BESTELLNUMMER

Bestellnummer	Skala	Spannung	Frequenz			
A N R G 1	0...50V	100V	50 + 60Hz			

Weitere Ausführungen

A N R G 1	Schutzart Front
3	IP54

ANSCHLUSSBILD

S.280/2

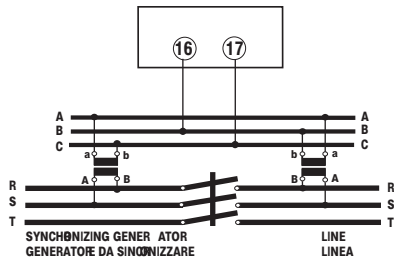

ABMESSUNGEN

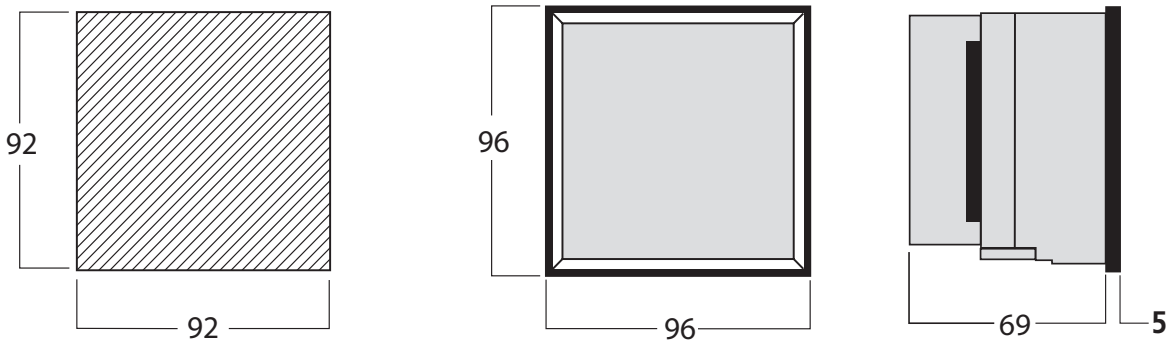

ICS Schneider Meßtechnik GmbH
Briesestraße 59
D-16562 Bergfelde / Berlin

Tel.: 03303 / 504066
Fax: 03303 / 504068

info@ics-schneider.de
www.ics-schneider.de