IM1 – 4-stelliges digitales Einbauinstrument in 48x24 mm (BxH)
Pt1000 2-Leiter -200°C…850°C / -328°F…1562°F

- rote Anzeige von -1999…9999 Digits (optional grüne, orange oder blaue Anzeige)
- geringe Einbautiefe: 27 mm ohne steckbare Schraubklemme
- Anzeigenjustierung über Werksvorgaben oder direkt am Sensorsignal möglich
- Min/Max-Werteerfassung
- Darstellung in °C oder °F
- Anzeigenblinken bei Grenzwertüberschreitung/Grenzwertunterschreitung
- Richtungstasten zum Abfragen der Min/Max-Werte oder für Grenzwertkorrekturen während des Betriebes
- Leitungsanpassung
- Programmiersperre über Codeeingabe
- Schutzart IP65 frontseitig
- steckbare Schraubklemme
- Zubehör: PC-basiertes Konfigurationskit PM-TOOL mit CD & USB-Adapter
- auf Anfrage: Geräte für Arbeitstemperaturen von -40°C …+70°C

	BESTELLNUMMER (ohne Optionen)	EUR
• Pt1000 2-Leiter -200°C…850°C / -328°F…1562°F		
Versorgung 24 VDC	**IM1-7VR4A.060C.770xD**	**167,30**

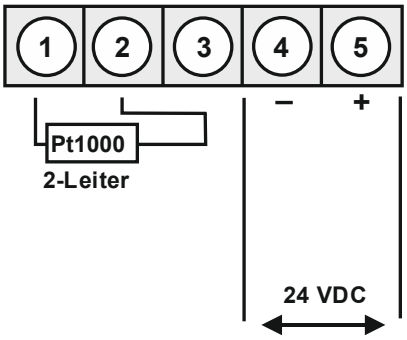

• Bestellschlüssel Optionen

IM	1-	7	T	R	4	A.	0	6	0	C.	7	7	0	x	D			EUR
																1	ohne Tastatur, Bedienung über PC-Software PM-TOOL	10,60
																B	Blau	35,00
																G	Grün	10,10
																Y	Orange	10,10

Dimensionszeichen sind auf Wunsch bei Bestellung anzugeben, z.B. °F.

• Parametriersoftware

PC-basierte Konfigurationssoftware PM-TOOL, für Geräte ohne Tastatur; zur einfachen Parametrierung von Standardgeräten, inkl. CD & USB-Adapter. Programmierung erfolgt rückseitig über Schnittstelle.	**PM-TOOL-MUSB4**	**94,30**

ICS Schneider Messtechnik GmbH
Briesestraße 59
D-16562 Hohen Neuendorf / OT Bergfelde

Tel.: 03303 / 50 40 66
Fax.: 03303 / 50 40 68

info@ics-schneider.de
www.ics-schneider.de

• Technische Daten

Abmessungen	Gehäuse	B48 x H24 x T27 mm, (mit Steckklemme T=54 mm)
	Einbauausschnitt	$45{,}0^{+0.8}$ x $22{,}2^{+0.6}$ mm
	Befestigung	Schraubelemente für Wandstärken bis 3 mm
	Gehäusematerial	PC Polycarbonat, schwarz
	Dichtungsmaterial	EPDM, 65 Shore, schwarz
	Schutzart	frontseitig IP65 Standard, rückseitig IP00
	Gewicht	ca. 100 g
	Anschluss	Steckklemme; Leitungsquerschnitt bis 2,5 mm^2
Anzeige	Anzeige	4-stellig
	Ziffernhöhe	10 mm
	Segmentfarbe	rot (Standard), optional auch in grün, blau oder orange
	Anzeigebereich	-1999 bis 9999
	Grenzwerte	optisches Anzeigeblinken
	Überlauf	waagerechte Balken oben
	Unterlauf	waagerechte Balken unten
	Anzeigezeit/Messzeit	0,1 bis 10,0 Sekunden
Messeingang	Messbereich	-200°C…850°C / -328°F…1562°F
	Messfehler	0,2% v. Messbereich, ± 1 Digit
	Temperaturdrift	100 ppm/K
	Messprinzip	U/F-Wandlung
	Auflösung	ca. 0,1°C oder 0,1°F
Netzteil	Versorgung	24 VDC ± 10%, galvanisch getrennt (max. 1 VA)
Speicher	EEPROM	Datenerhalt ≥ 100 Jahre bei 25°C
Umgebungs-Bedingungen	Arbeitstemperatur	0 bis + 60°C
	Lagertemperatur	-20 bis + 80°C
	Klimafestigkeit	relative Feuchte 0-85% im Jahresmittel ohne Betauung
CE-Kennzeichnung	Konformität gemäß Richtlinie 2014/30/EU	
EMV	EN 61326, EN 55011	
Sicherheits-bestimmungen	Gemäß Niederspannungsrichtlinie 2014/35/EU; EN 61010; EN 60664-1	

Gehäuse:

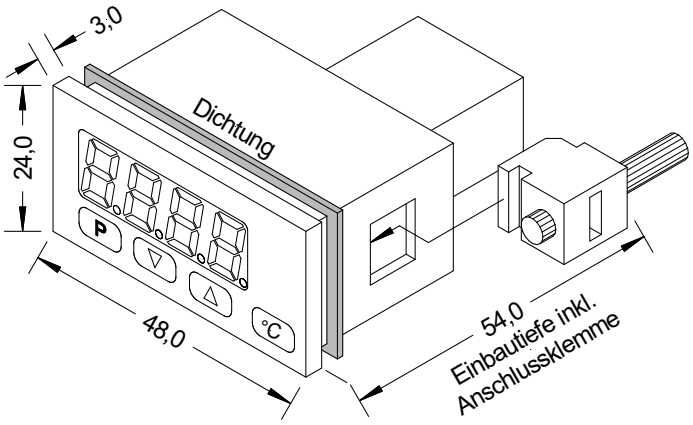

● Bestellschüssel

IM	1-	7	T	R	4	A.	0	6	0	C.	7	7	0	x	D

Grundtyp M-Linie

Einbautiefe

54 mm, inkl. Steckklemme	1

Gehäusegröße

48x24x27 mm (BxHxT)	7

Anzeigenart

Temperatur	T

Anzeigenfarben

Blau	B
Grün	G
Rot	R
Orange	Y

Anzahl der Stellen

4-stellig	4

Ziffernhöhe

10 mm	A

Digitaleingang

ohne	0

Bedienung

D	physikalische Einheit (nach Wahl)

Version

x	interne Version

Schaltpunkte

0	kein Schaltpunkt

Schutzart

1	ohne Tastatur, Bedienung über PM-TOOL
7	IP65/steckbare Klemme

Versorgungsspannung

7	24 VDC galv. getrennt

Messeingang

C	Pt1000

Analogausgang

0	ohne

Pt1000 Typ

6	2-Leiter