IMG – 4-stellige Großanzeige für den Innenbereich (Outdoor auf Anfrage)

Schnittstelle: RS232/RS485 ASCII-Protokoll

- rote Anzeige von -1999…9999 Digits (optional 6 oder 8 Stellen)
- Ziffernhöhe 57 mm, 100 mm oder 200 mm
- Schutzart IP65
- Wandaufbau- oder Schalttafeleinbaugehäuse
- Druckausgleichsmembrane zur Be- und Entlüftung
- Anzeigenjustierung über Werksvorgabe oder direkt am Sensorsignal
- min/max-Werteerfassung
- Programmiersperre über Code-Eingabe
- Helligkeitssensor
- Zubehör: PC basiertes Konfigurationskit PM-TOOL mit CD und USB-Stecker
- auf Anfrage: Geräte für den Aussenbereich

• BESTELLNUMMER **EUR**
(ohne Optionen)

Aufbaugehäuse

57 mm	100-240 VAC	**IMG-ADR41.5(6)000.S10xO 57 mm**	18-36 VDC	**635,00**
		IMG-ADR41.5(6)000.710xO		**695,00**
100 mm	100-240 VAC	**IMG-ADR42.5(6)000.S10xO 100 mm**	18-36 VDC	**945,00**
		IMG-ADR42.5(6)000.710xO		**1.005,00**
200 mm	100-240 VAC	**IMG-ADR45.5(6)000.S10xO 200 mm**	18-36 VDC	**2.035,00**
		IMG-ADR45.5(6)000.710xO		**2.095,00**

• Anschluss

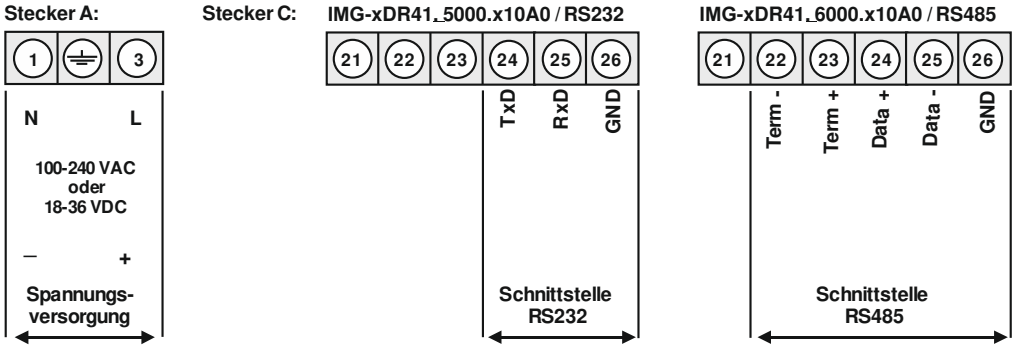

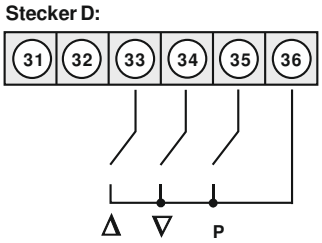

Anschluss externer Tastatur

ICS Schneider Messtechnik GmbH
Briesestraße 59
D-16562 Hohen Neuendorf / OT Bergfelde

Tel.: 03303 / 504066
Fax: 03303 / 504068

info@ics-schneider.de
www.ics-schneider.de

	BESTELLNUMMER	EUR

• Parametriersoftware

PC-basierte Konfigurationssoftware PM-TOOL, für Geräte ohne Tastatur oder zur einfachen Parametrierung von Standardgeräten, inkl. CD und USB-Adapter.	**PM-TOOL-USB**	**29,00**

• Bestellschlüssel Optionen

I	M	G	-	A	D	R	4	1.	5(6)	0	0	0.	S	1	0	x	O	
I	M	G	-	A	D	R	4	1.	5(6)	0	0	0.	7	1	0	x	O	

Versorgung 100-240 VAC / DC +/-10%

Versorgung 18-36 VDC galv. getrennt

		EUR
D	Dimension: max. 3-stellig	30,00
1	57 mm Anzeigenhöhe	
2	100 mm Anzeigenhöhe	
3	200 mm Anzeigenhöhe	
6	Anzahl der Stellen: 6 – 57 mm	210,00
6	Anzahl der Stellen: 6 – 100 mm	320,00
6	Anzahl der Stellen: 6 – 200 mm	auf Anfrage
8	Anzahl der Stellen: 8 – 57 mm	420,00
8	Anzahl der Stellen: 8 – 100 mm	640,00
8	Anzahl der Stellen: 8 – 200 mm	auf Anfrage
G	Grüne LED	auf Anfrage
B	Blau	auf Anfrage
Y	Orange	auf Anfrage
B	Einbaugehäuse 57 mm, max. 4-stellig	150,00
B	Einbaugehäuse 100 mm, max. 4-stellig	250,00

MG**O** (**O**utdoor): 100 mm à 350,00€ / 200 mm à 650,00€ - nur für Versorgungsspannung 100-240 VAC möglich

• Gehäuseabmessungen

Aufbaugehäuse

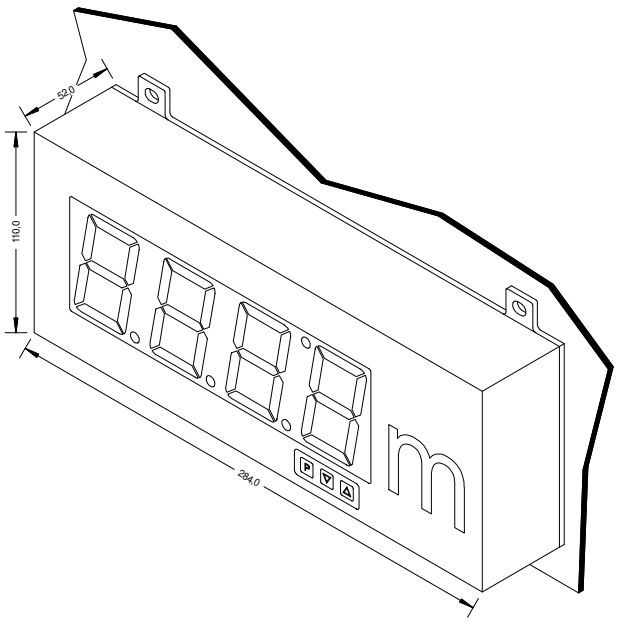

Einbaugehäuse

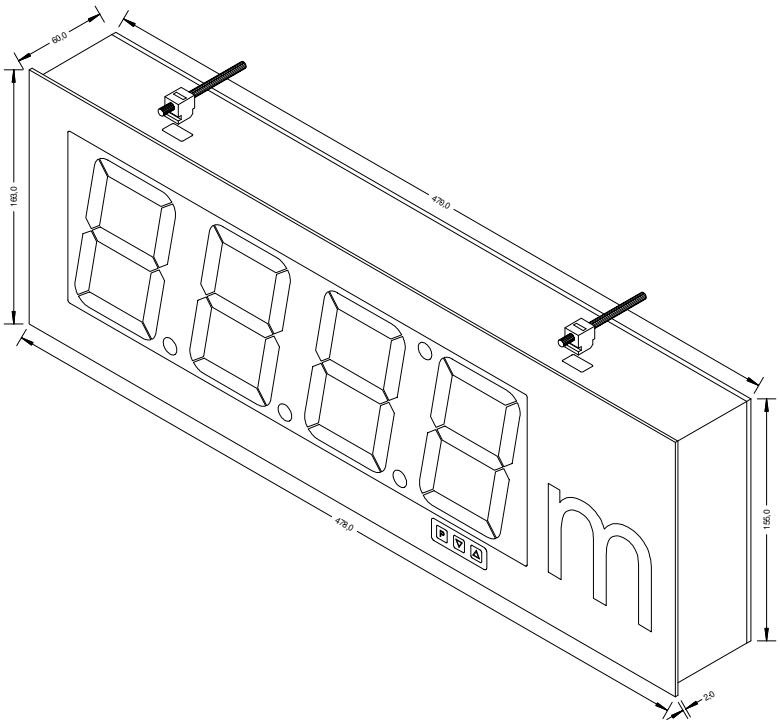

ICS Schneider Messtechnik GmbH
Briesestraße 59
D-16562 Hohen Neuendorf / OT Bergfelde

Tel.: 03303 / 504066
Fax: 03303 / 504068

info@ics-schneider.de
www.ics-schneider.de

• Technische Daten

Abmessungen	Aufbaugehäuse	57 mm Anzeige: 284 mm x 110 mm x 52 mm (BxHxT) 100 mm Anzeige: 470 mm x 155 mm x 58 mm (BxHxT) 200 mm Anzeige: 998 mm x 276 mm x 58 mm (BxHxT)
	Einbaugehäuse	57 mm Anzeige: 100 mm Anzeige: 478 mm x 155 mm x 60 mm (BxHxT) $474^{-0,5}$ mm x $159^{-0,5}$ mm (BxH) = Einbauausschnitt
Material	Aluminium, schwarz, pulverbeschichtet	
Schutzart	IP65 komplett	
Anschluss	Aufbaugehäuse	PG-Verschraubung, Gehäuseunterseite
	Stecker (intern)	Stecker A: 3-polige Steckklemme für Spannungsversorgung Stecker C: 6-polige Steckklemme für Schnittstelle Stecker D: 6-polige Steckklemme für externe Tastatur (optional)
Gewicht	57 mm Anzeige (4-stellig): ca. 1,3 kg 100 mm Anzeige (4-stellig): ca. 2,7 kg	
Anzeige	Display	Power LEDs
	Ziffernhöhe	57 mm, 100 mm
	Segmentfarbe	rot, grün (orange, blau auf Anfrage)
	Anzahl der Stellen	4, optional 6 oder 8 Stellen
	Anzeigenbereich	-1999 bis 9999
	Überlauf	waagerechte Balken oben
	Unterlauf	waagerechte Balken unten
	Anzeigezeit	0,01 bis 2,0 Sekunden
	Einsatzbereich	Innenbereich / Außenbereich
Schnittstelle seriell		
Protokoll	Parametrierbares ASCII-Protokoll	
Baudraten	300, 1200, 2400, 4800, 9600, 19200, 38400, 57600, 115200	
Schnittstellen	RS232 / RS485 parametrierbar	
Leitungslänge RS232	max. 3 m bei 57600 Baud (je geringer die Baudrate, desto größere Leitungslängen sind möglich)	
Leitungslänge RS485	max. 1000 m	
Busteilnehmer	max. 32	
Terminierung	über Anschlussklemme aktivierbar	
Netzteil	Versorgung	100-240 VAC 50/60 Hz, DC ±10% 18-36 VDC, galvanisch getrennt
	Leistungsaufnahme	max. 50 VA, max. 200 mm Anzeige
Speicher	EEPROM	Datenerhalt ≥100 Jahre bei 25°C
Umgebungs-bedingungen	Arbeitstemperatur	-20...+50°C
	Lagertemperatur	-30...+70°C
	Klimafestigkeit	rel. Feuchte 0-75 % im Jahresmittel ohne Betauung
EMV	EN 61326	
CE-Zeichen	Konformität gemäß 2014/30/EU	
Sicherheits-anforderungen	gemäß Niederspannungsrichtlinie 2014/35/EU; EN 61010; EN 60664-1	

• Bestellschlüssel

I	M	G	-	A	D	R	4	1.	6	0	0	0.	S	1	0	x	O

Grundtyp M-Serie

Großanzeige

Gehäuseausführung

Aufbaugehäuse	A
Einbaugehäuse	B

Anzeigenart

Digital	D

Anzeigenfarbe

Rot	R
Grün (auf Anfrage)	G
Orange (auf Anfrage	Y
Blau (auf Anfrage)	B

Anzahl der Stellen

4-stellig	4
6-stellig	6
8-stellig	8

Ziffernhöhe

57 mm	1
100 mm	2
200 mm	5

Schnittstellen

RS232 ASCII-Protokoll	5
RS485 ASCII-Protokoll	6

Dimension

O	ohne
D	max. 3 Zeichen

Version

x	Interne Kennung

Schaltpunkte

0	ohne

Bedienung

1	Tasten frontseitig
E	Anschluss für externe Tasten

Versorgungsspannung

7	18-36 VDC galv. getrennt
S	100-240 VAC

Messeingang

0	Schnittstelle

Analogausgang*

0	ohne

Geberversorgung

0	ohne

*** Die Option Analogausgang ist nicht kombinierbar mit Option Schnittstelle!**

ICS Schneider Messtechnik GmbH
Briesestraße 59
D-16562 Hohen Neuendorf / OT Bergfelde

Tel.: 03303 / 504066
Fax: 03303 / 504068

info@ics-schneider.de
www.ics-schneider.de