SCHNEIDER
MESSTECHNIK

ICS Kabelfühler

ICS Schneider Messtechnik GmbH
Briesestraße 59
D-16562 Hohen Neuendorf / OT Bergfelde

Tel.: 03303 / 504066
Fax: 03303 / 504068

info@ics-schneider.de
www.ics-schneider.de

Ohne Befestigungsmittel	
Einfacher Kabelfühler	K1T, K1W
Kabelfühler mit Auflegeklötzchen	K10T, K10W
Kabelfühler zum Einstechen	K12T, K12W
Kabelfühler zur Oberflächenmessung	K13W
MTE-Kabelfühler mit Edelstahlring	500
TE-Kabelfühler mit Fixpunktzelle	FP-KTE

Mit Befestigungsmittel	
Kabelfühler mit verstellbarer Verschraubung	K6W, K7W, K6T, K7T
Kabelfühler mit Bajonettkappe	K9W, K9T
Kabelfühler mit Spannband	K11W, K11T
Kabelfühler zum Einschrauben	K4T, K4W, K8W, K5WZ, K5W, K8T, K5T

Thermoelemente
Mantelthermoelement
Baureihe 500

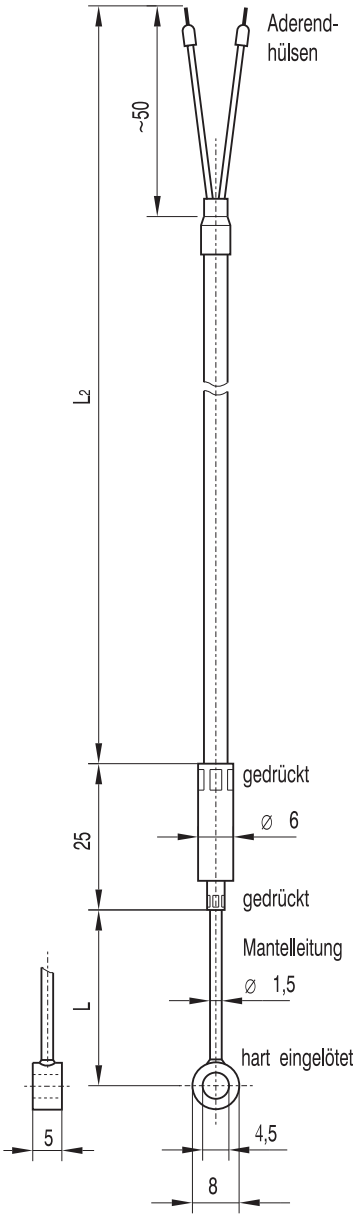

Mantelthermoelement-Kabelfühler mit Edelstahlring
und metallumflochtener Ausgleichs- oder Thermoleitung

Einsatztemperatur

bis +800 °C

Thermopaar

J (Fe-CuNi) DIN EN 60584
K (NiCr-Ni) DIN EN 60584
auf Anfrage

Thermopaaranzahl

1 Thermopaar
auf Anfrage

Mantelwerkstoff

1.4571
auf Anfrage

Werkstoff des Rings

Messing
auf Anfrage

Ausführung der Messstelle

vom Mantel isoliert
im Mantel eingeschweißt

Nennlänge L

500 mm
auf Anfrage

Länge der Ausgleichsleitung L_2

auf Anfrage

Art der Ausgleichsleitung

GlGlV 2x0,22
auf Anfrage

Biegeradius des Mantelwerkstoffes $\geq$ 5x∅ d

Ausgabe 08/2021 *Technische Änderungen vorbehalten*

ICS Schneider Messtechnik GmbH
Briesestraße 59
D-16562 Hohen Neuendorf / OT Bergfelde

Tel.: 03303 / 504066
Fax: 03303 / 504068

info@ics-schneider.de
www.ics-schneider.de

Widerstandsthermometer
Kabelfühler
Baureihe K1W

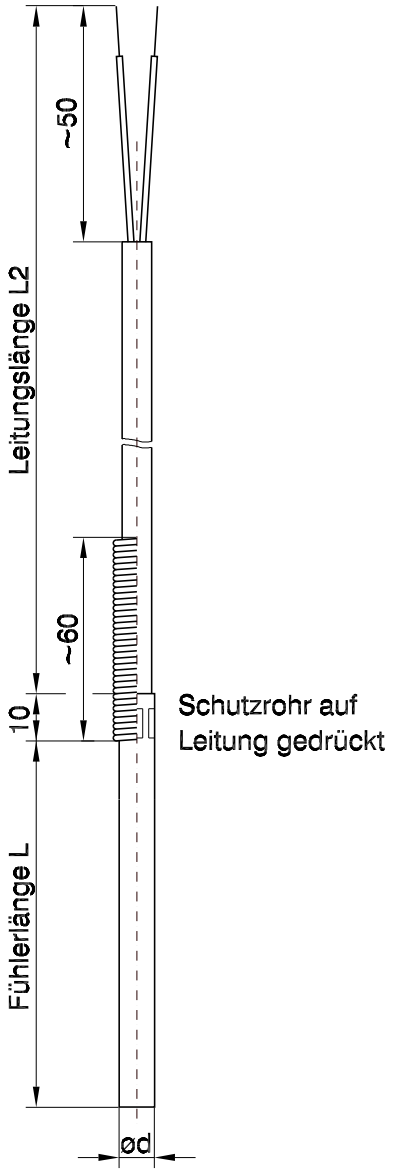

Einsatztemperatur

auf Anfrage, abhängig von Sensor und Schutzrohrwerkstoff

Temperatursensor

1xPt 100 Kl. F0,15 nach DIN EN 60751
1xPt 100 Kl. F0,3 nach DIN EN 60751
2xPt 100 Kl. F0,15 nach DIN EN 60751
2xPt 100 Kl. F0,3 nach DIN EN 60751
auf Anfrage

Schaltungsart

2-Leiter-Schaltung
3-Leiter-Schaltung
4-Leiter-Schaltung bei 1xPt100

Schutzrohrwerkstoff

1.4571
auf Anfrage

Schutzrohrdurchmesser d

auf Anfrage 3 ... 10mm

Fühlerlänge L

auf Anfrage 30 ... 1000 mm

Art der Anschlussleitung

auf Anfrage

Leitungslänge L_2

auf Anfrage min. 100 mm

Knickschutz

ohne
mit Feder

Anschluss

freie Enden
Stecker auf Anfrage

gewünschten Temperaturbereich für den Einsatzfall angeben

Ausgabe 08/2021 *Technische Änderungen vorbehalten*

ICS Schneider Messtechnik GmbH
Briesestraße 59
D-16562 Hohen Neuendorf / OT Bergfelde

Tel.: 03303 / 504066
Fax: 03303 / 504068

info@ics-schneider.de
www.ics-schneider.de

Widerstandsthermometer
Kabelfühler
Baureihe K4W

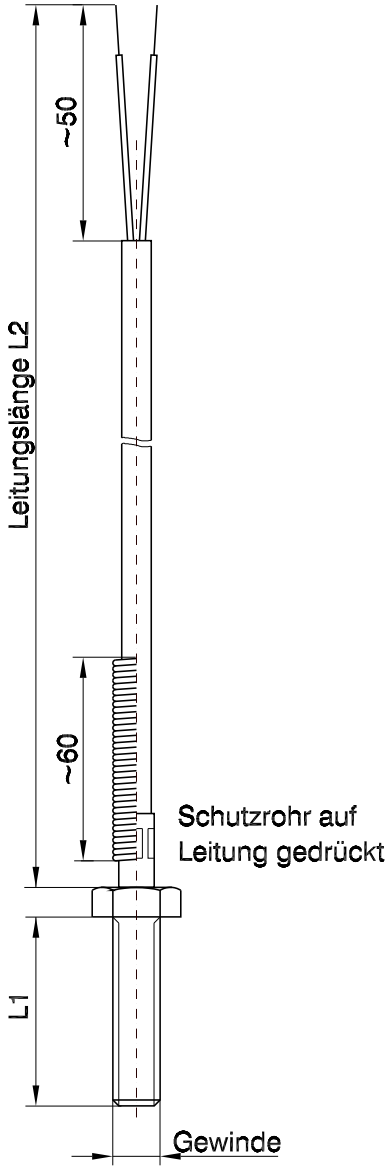

Einsatztemperatur

auf Anfrage, abhängig von Sensor und Schutzrohrwerkstoff

Temperatursensor

1xPt 100 Kl. F0,15 nach DIN EN 60751
1xPt 100 Kl. F0,3 nach DIN EN 60751
2xPt 100 Kl. F0,15 nach DIN EN 60751
2xPt 100 Kl. F0,3 nach DIN EN 60751
auf Anfrage

Schaltungsart

2-Leiter-Schaltung
3-Leiter-Schaltung
4-Leiter-Schaltung bei 1xPt100

Schutzrohrwerkstoff

Edelstahl
auf Anfrage

Einbaulänge L_1

auf Anfrage 10 ... 40 mm

Art der Anschlussleitung

auf Anfrage

Leitungslänge L_2

auf Anfrage min. 100 mm

Knickschutz

ohne
mit Feder

Gewinde

M6
M8
M10
G1/4A
auf Anfrage

Anschluss

freie Enden
Stecker auf Anfrage

Ausgabe 08/2021 *Technische Änderungen vorbehalten*

ICS Schneider Messtechnik GmbH
Briesestraße 59
D-16562 Hohen Neuendorf / OT Bergfelde

Tel.: 03303 / 504066
Fax: 03303 / 504068

info@ics-schneider.de
www.ics-schneider.de

gewünschten Temperaturbereich für den Einsatzfall angeben

ICS Schneider Messtechnik GmbH
Briesestraße 59
D-16562 Hohen Neuendorf / OT Bergfelde

Tel.: 03303 / 504066
Fax: 03303 / 504068

info@ics-schneider.de
www.ics-schneider.de

Widerstandsthermometer
Kabelfühler
Baureihe K5W

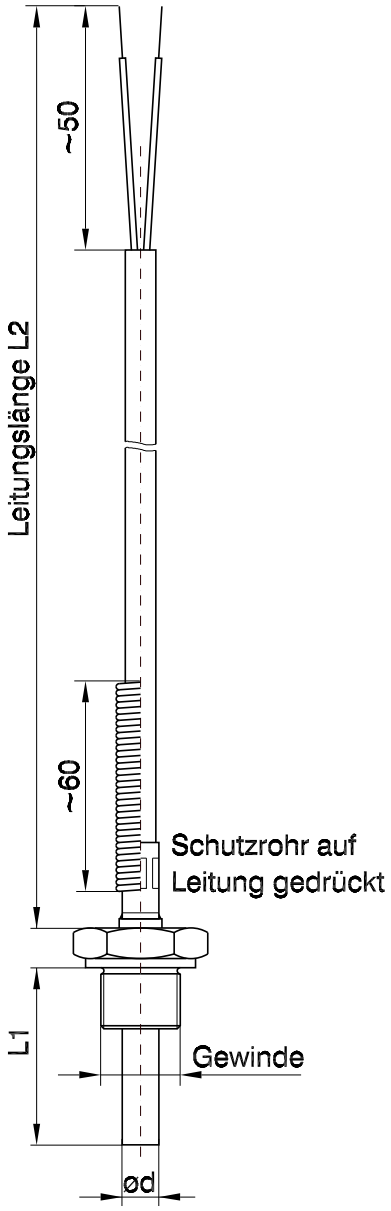

Ausführung

als Widerstandsthermometer
als Mantelwiderstandsthermometer

Einsatztemperatur

auf Anfrage, abhängig von Sensor und Schutzrohrwerkstoff

Temperatursensor

1xPt 100 Kl.F0,15 bzw. W0,15 nach DIN EN 60751
1xPt 100 Kl.F0,3 bzw. W0,3 nach DIN EN 60751
2xPt 100 Kl.F0,15 bzw. W0,15 nach DIN EN 60751
2xPt 100 Kl.F0,3 bzw. W0,3 nach DIN EN 60751
auf Anfrage

Schaltungsart

2-Leiter-Schaltung
3-Leiter-Schaltung
4-Leiter-Schaltung bei 1xPt100

Schutzrohrwerkstoff

1.4571
auf Anfrage

Schutzrohrdurchmesser d

auf Anfrage 3 ... 6 mm

Einbaulänge L_1

auf Anfrage mind. Gewindelänge + 10 ... 1000 mm

Art der Anschlussleitung

auf Anfrage

Leitungslänge L_2

auf Anfrage min. 100 mm

Knickschutz

ohne
mit Feder

Ausgabe 08/2021 *Technische Änderungen vorbehalten*

ICS Schneider Messtechnik GmbH
Briesestraße 59
D-16562 Hohen Neuendorf / OT Bergfelde

Tel.: 03303 / 504066
Fax: 03303 / 504068

info@ics-schneider.de
www.ics-schneider.de

Widerstandsthermometer
Kabelfühler
Baureihe K5W

Gewinde
M10 G1/4A G1/2A auf Anfrage
Anschluss
freie Enden Stecker auf Anfrage

gewünschten Temperaturbereich für den Einsatzfall angeben

ICS Schneider Messtechnik GmbH
Briesestraße 59
D-16562 Hohen Neuendorf / OT Bergfelde

Tel.: 03303 / 504066
Fax: 03303 / 504068

info@ics-schneider.de
www.ics-schneider.de

Bitte beachten Sie, dass der gesuchte Temperaturfühler aus dem Sortiment genommen wurde.

Please note the desired temperature sensor has been removed from the assortment.

ICS Schneider Messtechnik GmbH
Briesestraße 59
D-16562 Hohen Neuendorf / OT Bergfelde

Tel.: 03303 / 504066
Fax: 03303 / 504068

info@ics-schneider.de
www.ics-schneider.de

Widerstandsthermometer
Kabelfühler
Baureihe K6W

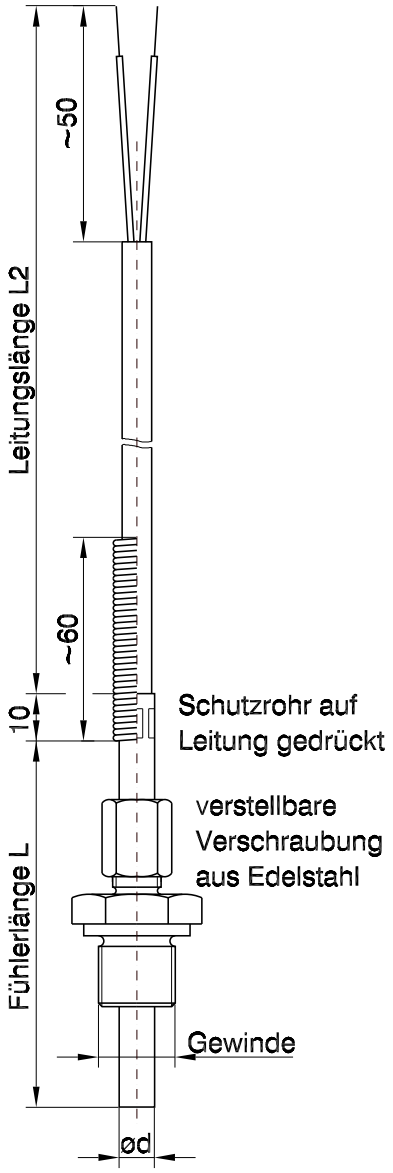

Einsatztemperatur

auf Anfrage, abhängig von Sensor und Schutzrohrwerkstoff

Temperatursensor

1xPt 100 Kl. F0,15 nach DIN EN 60751
1xPt 100 Kl. F0,3 nach DIN EN 60751
2xPt 100 Kl. F0,15 nach DIN EN 60751
2xPt 100 Kl. F0,3 nach DIN EN 60751
auf Anfrage

Schaltungsart

2-Leiter-Schaltung
3-Leiter-Schaltung
4-Leiter-Schaltung bei 1xPt100

Schutzrohrwerkstoff

1.4571
auf Anfrage

Schutzrohrdurchmesser d

auf Anfrage 3 ... 10mm

Fühlerlänge L

auf Anfrage (Länge der Verschraubung +10 ... 1000 mm)

Art der Anschlussleitung

auf Anfrage

Leitungslänge L_2

auf Anfrage min. 100 mm

Knickschutz

ohne
mit Feder

Klemmring in der Verschraubung

Teflonklemmring
Metallklemmring

Gewinde

auf Anfrage M8x1 ... G1/2A

Ausgabe 08/2021 *Technische Änderungen vorbehalten*

ICS Schneider Messtechnik GmbH
Briesestraße 59
D-16562 Hohen Neuendorf / OT Bergfelde

Tel.: 03303 / 504066
Fax: 03303 / 504068

info@ics-schneider.de
www.ics-schneider.de

Widerstandsthermometer
Kabelfühler
Baureihe K6W

Anschluss
freie Enden Stecker auf Anfrage

gewünschten Temperaturbereich für den Einsatzfall angeben

ICS Schneider Messtechnik GmbH
Briesestraße 59
D-16562 Hohen Neuendorf / OT Bergfelde

Tel.: 03303 / 504066
Fax: 03303 / 504068

info@ics-schneider.de
www.ics-schneider.de

Widerstandsthermometer
Kabelfühler
Baureihe K7W

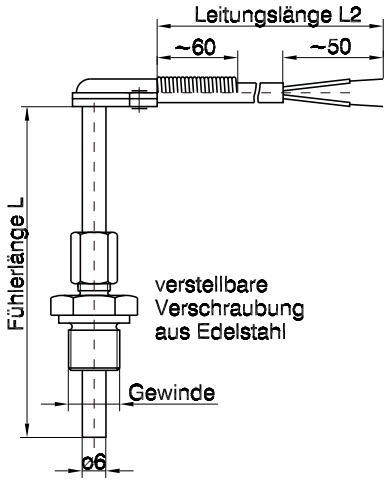

Einsatztemperatur

auf Anfrage, abhängig von Sensor und Schutzrohrwerkstoff

Temperatursensor

1xPt 100 Kl. F0,15 nach DIN EN 60751
1xPt 100 Kl. F0,3 nach DIN EN 60751
2xPt 100 Kl. F0,15 nach DIN EN 60751
2xPt 100 Kl. F0,3 nach DIN EN 60751
auf Anfrage

Schaltungsart

2-Leiter-Schaltung
3-Leiter-Schaltung
4-Leiter-Schaltung bei 1xPt100

Schutzrohrwerkstoff

1.4571
auf Anfrage

Schutzrohrdurchmesser d

6 mm
auf Anfrage

Fühlerlänge L

auf Anfrage (Länge der Verschraubung +10 ... 1000 mm)

Art der Anschlussleitung

auf Anfrage

Leitungslänge L_2

auf Anfrage min. 100 mm

Knickschutz

ohne
mit Feder

Gewinde

M10x1
G1/4A
G1/2A
auf Anfrage

ICS Schneider Messtechnik GmbH
Briesestraße 59
D-16562 Hohen Neuendorf / OT Bergfelde

Tel.: 03303 / 504066
Fax: 03303 / 504068

info@ics-schneider.de
www.ics-schneider.de

Widerstandsthermometer
Kabelfühler
Baureihe K7W

Anschluss
freie Enden Stecker auf Anfrage

gewünschten Temperaturbereich für den Einsatzfall angeben

ICS Schneider Messtechnik GmbH
Briesestraße 59
D-16562 Hohen Neuendorf / OT Bergfelde

Tel.: 03303 / 504066
Fax: 03303 / 504068

info@ics-schneider.de
www.ics-schneider.de

Widerstandsthermometer
Kabelfühler
Baureihe K8W

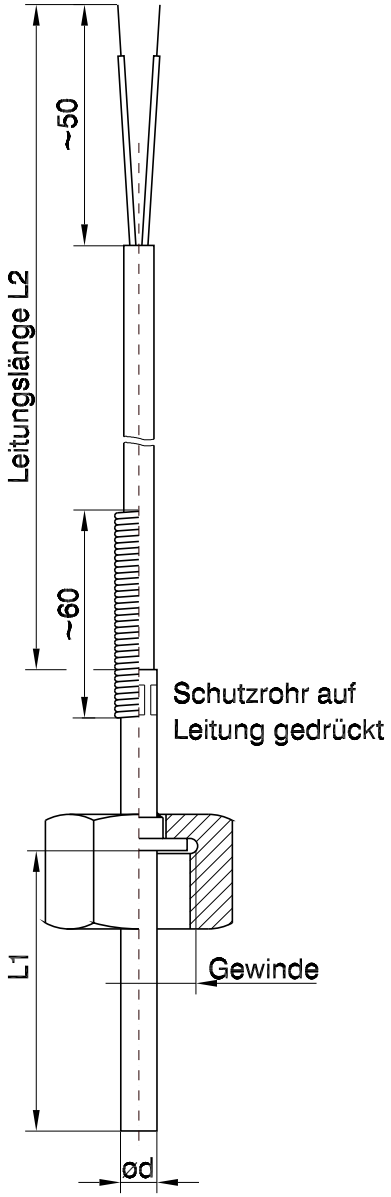

Einsatztemperatur

auf Anfrage, abhängig von Sensor und Schutzrohrwerkstoff

Temperatursensor

1xPt 100 Kl. F0,15 nach DIN EN 60751
1xPt 100 Kl. F0,3 nach DIN EN 60751
2xPt 100 Kl. F0,15 nach DIN EN 60751
2xPt 100 Kl. F0,3 nach DIN EN 60751
auf Anfrage

Schutzrohrwerkstoff

1.4571
auf Anfrage

Schutzrohrdurchmesser d

auf Anfrage 3 ... 10mm

Einbaulänge L_1

auf Anfrage mind. Gewindelänge + 10 ... 1000 mm

Art der Anschlussleitung

auf Anfrage

Leitungslänge L_2

auf Anfrage min. 100 mm

Knickschutz

ohne
mit Feder

Gewinde

M10x1
G1/2A
auf Anfrage

Anschluss

freie Enden
Stecker auf Anfrage

gewünschten Temperaturbereich für den Einsatzfall angeben

Ausgabe 08/2021 *Technische Änderungen vorbehalten*

ICS Schneider Messtechnik GmbH
Briesestraße 59
D-16562 Hohen Neuendorf / OT Bergfelde

Tel.: 03303 / 504066
Fax: 03303 / 504068

info@ics-schneider.de
www.ics-schneider.de

Widerstandsthermometer
Kabelfühler
Baureihe K9W

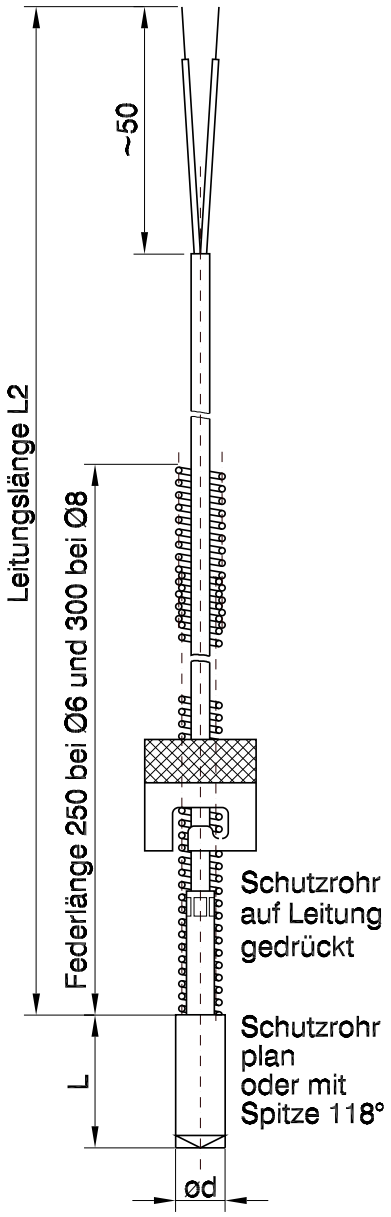

Einsatztemperatur

auf Anfrage, abhängig von Sensor und Schutzrohrwerkstoff

Temperatursensor

1xPt 100 Kl. F0,15 nach DIN EN 60751
1xPt 100 Kl. F0,3 nach DIN EN 60751
2xPt 100 Kl. F0,15 nach DIN EN 60751
2xPt 100 Kl. F0,3 nach DIN EN 60751
auf Anfrage

Schaltungsart

2-Leiter-Schaltung
3-Leiter-Schaltung
4-Leiter-Schaltung bei 1xPt100

Schutzrohrform

plan
Spitze 118°

Schutzrohrwerkstoff

1.4305
auf Anfrage

Schutzrohrdurchmesser d

6 mm
8 mm
auf Anfrage

Fühlerlänge L

auf Anfrage 10 ... 30 mm

Art der Anschlussleitung

auf Anfrage

Leitungslänge L_2

auf Anfrage min. 100 mm

Ausführung der Bajonettkappe

für Gewindenippel (Bajonettgegenstück) ∅ 12
für Gewindenippel (Bajonettgegenstück) ∅ 14

Anschluss

freie Enden
Stecker auf Anfrage

ICS Schneider Messtechnik GmbH
Briesestraße 59
D-16562 Hohen Neuendorf / OT Bergfelde
Tel.: 03303 / 504066
Fax: 03303 / 504068
info@ics-schneider.de
www.ics-schneider.de

Widerstandsthermometer
Kabelfühler
Baureihe K9W

Gewindenippel
keine auf Anfrage

gewünschten Temperaturbereich für den Einsatzfall angeben

ICS Schneider Messtechnik GmbH
Briesestraße 59
D-16562 Hohen Neuendorf / OT Bergfelde

Tel.: 03303 / 504066
Fax: 03303 / 504068

info@ics-schneider.de
www.ics-schneider.de

Widerstandsthermometer
Kabelfühler
Baureihe K10W

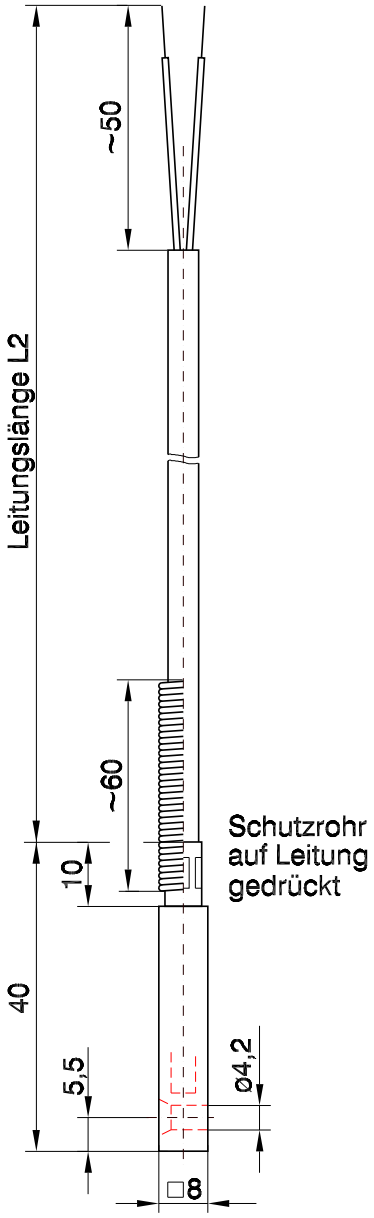

Einsatztemperatur

auf Anfrage, abhängig von Sensor und Schutzrohrwerkstoff

Temperatursensor

1xPt 100 Kl. F0,15 nach DIN EN 60751
1xPt 100 Kl. F0,3 nach DIN EN 60751
2xPt 100 Kl. F0,15 nach DIN EN 60751
2xPt 100 Kl. F0,3 nach DIN EN 60751
auf Anfrage

Schaltungsart

2-Leiter-Schaltung
3-Leiter-Schaltung
4-Leiter-Schaltung bei 1xPt100

Schutzrohrwerkstoff

Aluminium
Edelstahl
Messing
auf Anfrage

Art der Anschlussleitung

auf Anfrage

Leitungslänge L_2

auf Anfrage min. 100 mm

Knickschutz

ohne
mit Feder

Anschluss

freie Enden
Stecker auf Anfrage

gewünschten Temperaturbereich für den Einsatzfall angeben

Ausgabe 08/2021 *Technische Änderungen vorbehalten*

ICS Schneider Messtechnik GmbH
Briesestraße 59
D-16562 Hohen Neuendorf / OT Bergfelde

Tel.: 03303 / 504066
Fax: 03303 / 504068

info@ics-schneider.de
www.ics-schneider.de

Widerstandsthermometer
Kabelfühler
Baureihe K11W

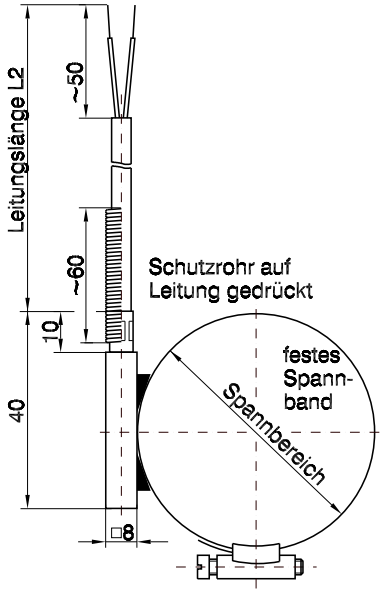

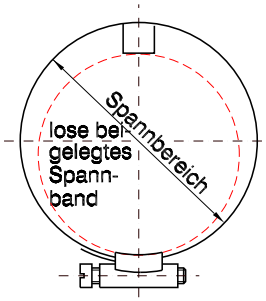

Einsatztemperatur

auf Anfrage, abhängig von Sensor und Schutzrohrwerkstoff

Temperatursensor

1xPt 100 Kl. F0,15 nach DIN EN 60751
1xPt 100 Kl. F0,3 nach DIN EN 60751
2xPt 100 Kl. F0,15 nach DIN EN 60751
2xPt 100 Kl. F0,3 nach DIN EN 60751
auf Anfrage

Schaltungsart

2-Leiter-Schaltung
3-Leiter-Schaltung
4-Leiter-Schaltung bei 1xPt100

Schutzrohrwerkstoff

Edelstahl
Messing
auf Anfrage

Art der Anschlussleitung

auf Anfrage

Leitungslänge L_2

auf Anfrage min. 100 mm

Spannband

fest
lose beiliegend

Spannbereich

20 - 32 mm
32 - 50 mm
50 - 70 mm
70 - 90 mm
90 - 100 mm
auf Anfrage

Knickschutz

ohne
mit Feder

Ausgabe 08/2021 *Technische Änderungen vorbehalten*

ICS Schneider Messtechnik GmbH
Briesestraße 59
D-16562 Hohen Neuendorf / OT Bergfelde

Tel.: 03303 / 504066
Fax: 03303 / 504068

info@ics-schneider.de
www.ics-schneider.de

Widerstandsthermometer
Kabelfühler
Baureihe K11W

Anschluss
freie Enden Stecker auf Anfrage

gewünschten Temperaturbereich für den Einsatzfall angeben

ICS Schneider Messtechnik GmbH
Briesestraße 59
D-16562 Hohen Neuendorf / OT Bergfelde

Tel.: 03303 / 504066
Fax: 03303 / 504068

info@ics-schneider.de
www.ics-schneider.de

Widerstandsthermometer
Kabelfühler
Baureihe K12W

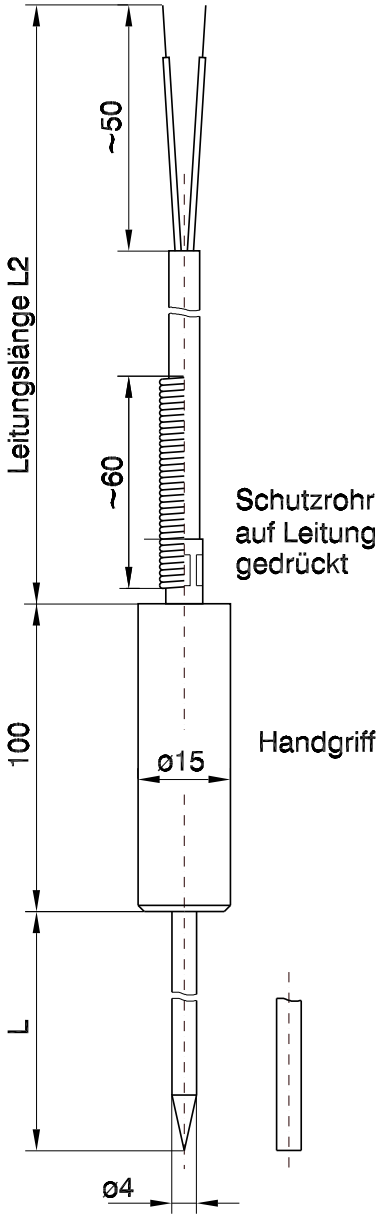

Einsatztemperatur

auf Anfrage, abhängig von Sensor und Schutzrohrwerkstoff

Temperatursensor

1xPt 100 Kl. F0,15 nach DIN EN 60751
1xPt 100 Kl. F0,3 nach DIN EN 60751
2xPt 100 Kl. F0,15 nach DIN EN 60751
2xPt 100 Kl. F0,3 nach DIN EN 60751
auf Anfrage

Schaltungsart

2-Leiter-Schaltung
3-Leiter-Schaltung
4-Leiter-Schaltung bei 1xPt100

Handgriffwerkstoff

Edelstahl
PTFE (Teflon, max. 260 °C)

Schutzrohrform

plan
mit Einstechspitze

Schutzrohrwerkstoff

Edelstahl
auf Anfrage

Schutzrohrdurchmesser d

4 mm
auf Anfrage

Fühlerlänge L

auf Anfrage 20 ... 190 mm

Art der Anschlussleitung

auf Anfrage

Leitungslänge L_2

auf Anfrage min. 100 mm

Knickschutz

ohne
mit Feder

Ausgabe 08/2021 *Technische Änderungen vorbehalten*

ICS Schneider Messtechnik GmbH
Briesestraße 59
D-16562 Hohen Neuendorf / OT Bergfelde

Tel.: 03303 / 504066
Fax: 03303 / 504068

info@ics-schneider.de
www.ics-schneider.de

Widerstandsthermometer
Kabelfühler
Baureihe K12W

Anschluss
freie Enden Stecker auf Anfrage

gewünschten Temperaturbereich für den Einsatzfall angeben

ICS Schneider Messtechnik GmbH
Briesestraße 59
D-16562 Hohen Neuendorf / OT Bergfelde

Tel.: 03303 / 504066
Fax: 03303 / 504068

info@ics-schneider.de
www.ics-schneider.de

Widerstandsthermometer
Kabelfühler
Baureihe K13W

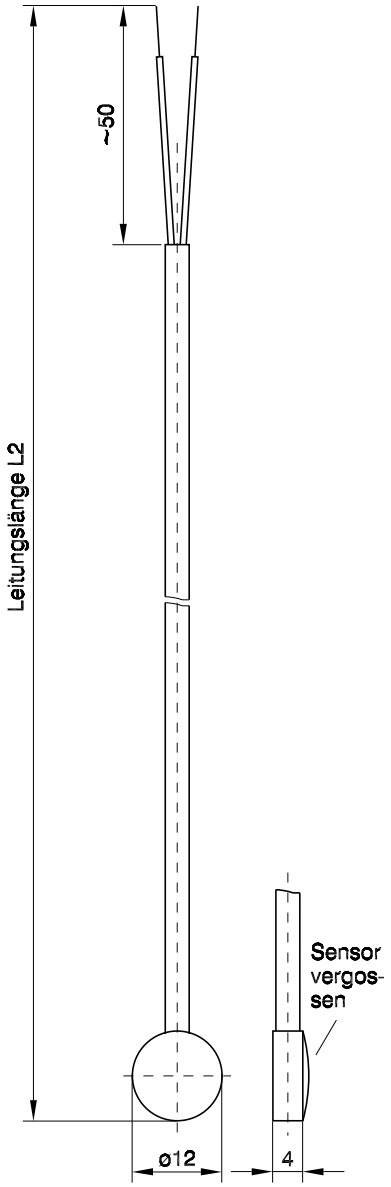

Ausführung

als Widerstandsthermometer

Temperatursensor

1xPt 100 Kl. F0,15 nach DIN EN 60751
1xPt 100 Kl. F0,3 nach DIN EN 60751
auf Anfrage

Schaltungsart

2-Leiter-Schaltung
3-Leiter-Schaltung
4-Leiter-Schaltung

Gehäusewerkstoff

Edelstahl
auf Anfrage

Gehäuseabmessungen

∅ 12 X 4

Vergussmasse

für Temperaturbereich -40 ... 80℃
für Temperaturbereich -40 ... 180℃

Art der Anschlussleitung

TeSi 2xAWG24
TeSi 3xAWG26
TeSi 4xAWG26
auf Anfrage

Leitungslänge L_2

auf Anfrage min. 100 mm

Anschluss

freie Enden
Stecker auf Anfrage

gewünschten Temperaturbereich für den Einsatzfall angeben

Ausgabe 08/2021 *Technische Änderungen vorbehalten*

ICS Schneider Messtechnik GmbH
Briesestraße 59
D-16562 Hohen Neuendorf / OT Bergfelde

Tel.: 03303 / 504066
Fax: 03303 / 504068

info@ics-schneider.de
www.ics-schneider.de

Thermoelemente
Kabelfühler
Baureihe FP-KTE

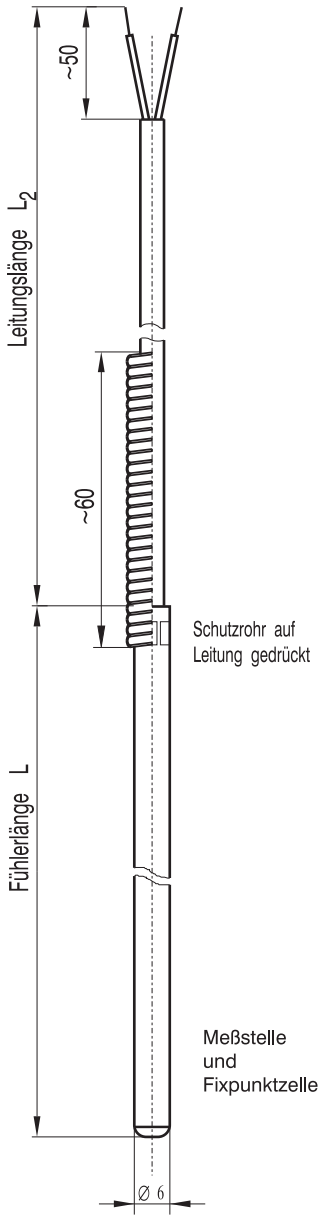

Einsatzgebiete
Thermoelement mit hochstabiler Fixpunktzelle;
das Fixpunktmaterial liefert beim Aufschmelzen und Erstarren ein charakteristisches Signal (Fixpunktplateau); Kennlinienabweichungen der gesamten Messkette können damit erkannt und korrigiert werden;
bei erhöhten Anforderungen an Messgenauigkeit , in rauher Umgebung, bei mehrstufigen Messketten, an schwer zugänglichen Messstellen, zum Qualitätsnachweis

Thermopaar

L (Fe-CuNi) DIN 43 710
J (Fe-CuNi) DIN EN 60584
K (NiCr-Ni) DIN EN 60584
N (NiCrSi-NiAl) DIN EN 60584
S (PtRh10-Pt) DIN EN 60584
B (PtRh30-PtRh6) DIN EN 60584

Thermopaaranzahl

1 Thermopaar

Fixpunktmaterialien

Bi33In67 72,5 °C
In 156,59 °C
Sn 231,93 °C
Zn 419,53 °C
Al67Cu33 548,2 °C
Al87Si13 578,8 °C
Al 660,32 °C
Ag28Cu72 779,6 °C

Ausführung der Messstelle

isoliert, in Fixpunktzelle integriert

Schutzrohrwerkstoff

1.4571
auf Anfrage

Schutzrohrdurchmesser d

6 mm
auf Anfrage

Ausgabe 08/2021 *Technische Änderungen vorbehalten*

ICS Schneider Messtechnik GmbH
Briesestraße 59
D-16562 Hohen Neuendorf / OT Bergfelde
Tel.: 03303 / 504066
Fax: 03303 / 504068
info@ics-schneider.de
www.ics-schneider.de

Thermoelemente
Kabelfühler
Baureihe FP-KTE

Fühlerlänge L
auf Anfrage 50 ... 1000 mm
Länge der Ausgleichsleitung L_2
auf Anfrage
Art der Ausgleichsleitung
auf Anfrage
Knickschutz
ohne mit Feder
Anschluss
freie Enden Stecker auf Anfrage

ICS Schneider Messtechnik GmbH
Briesestraße 59
D-16562 Hohen Neuendorf / OT Bergfelde

Tel.: 03303 / 504066
Fax: 03303 / 504068

info@ics-schneider.de
www.ics-schneider.de

Thermoelemente
Kabelfühler
Baureihe K1T

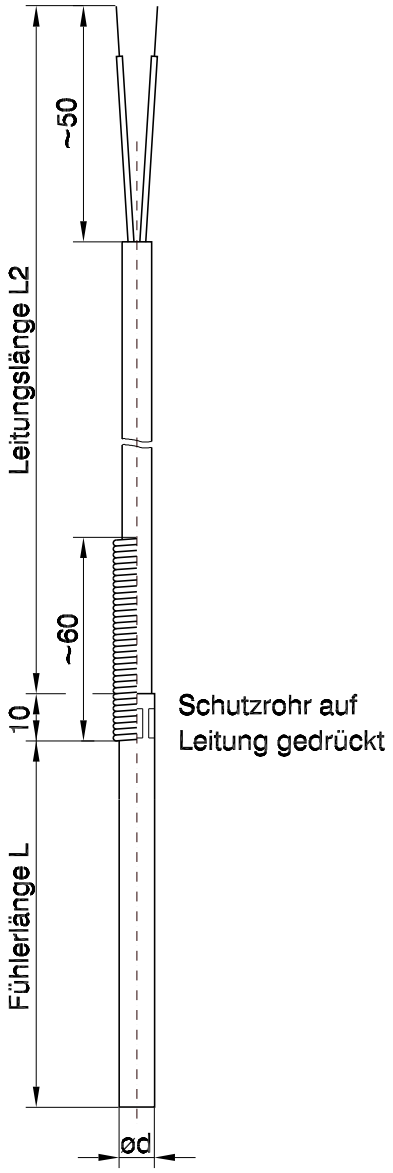

Einsatztemperatur

auf Anfrage, abhängig von Sensor und Schutzrohrwerkstoff

Thermopaar

J (Fe-CuNi) DIN EN 60584
K (NiCr-Ni) DIN EN 60584
auf Anfrage

Thermopaaranzahl

1 Thermopaar
2 Thermopaare

Schutzrohrwerkstoff

1.4571

Schutzrohrdurchmesser d

auf Anfrage 3 ... 10mm

Fühlerlänge L

auf Anfrage 30 ... 1000 mm

Art der Ausgleichsleitung

auf Anfrage

Leitungslänge L_2

auf Anfrage min. 100 mm

Knickschutz

ohne
mit Feder

Anschluss

freie Enden
Stecker auf Anfrage

gewünschten Temperaturbereich für den Einsatzfall angeben

ICS Schneider Messtechnik GmbH
Briesestraße 59
D-16562 Hohen Neuendorf / OT Bergfelde

Tel.: 03303 / 504066
Fax: 03303 / 504068

info@ics-schneider.de
www.ics-schneider.de

Thermoelemente
Kabelfühler
Baureihe K4T

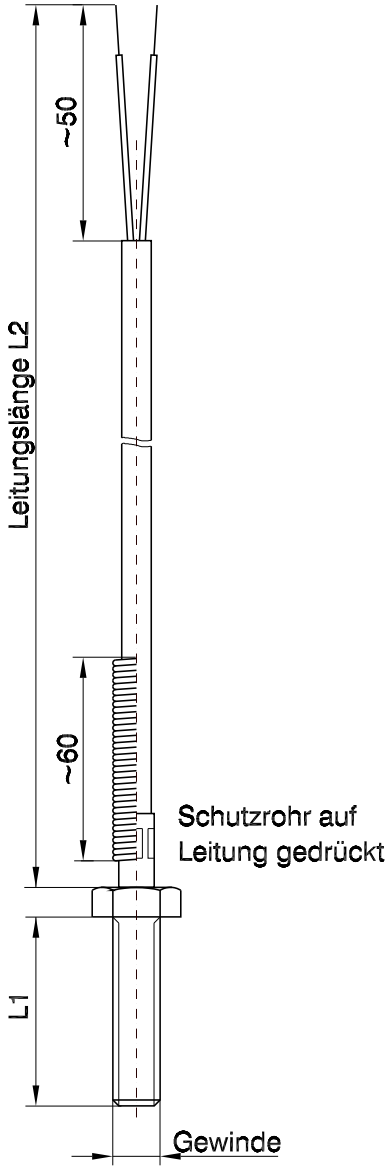

Einsatztemperatur

auf Anfrage, abhängig von Sensor und Schutzrohrwerkstoff

Thermopaar

J (Fe-CuNi) DIN EN 60584
K (NiCr-Ni) DIN EN 60584
auf Anfrage

Thermopaaranzahl

1 Thermopaar
2 Thermopaare

Schutzrohrwerkstoff

Edelstahl
auf Anfrage

Einbaulänge L_1

auf Anfrage 10 ... 40 mm

Art der Ausgleichsleitung

auf Anfrage

Leitungslänge L_2

auf Anfrage min. 100 mm

Knickschutz

ohne
mit Feder

Gewinde

M6
M8
M10
G1/4A
auf Anfrage

Anschluss

freie Enden
Stecker auf Anfrage

gewünschten Temperaturbereich für den Einsatzfall angeben

ICS Schneider Messtechnik GmbH
Briesestraße 59
D-16562 Hohen Neuendorf / OT Bergfelde

Tel.: 03303 / 504066
Fax: 03303 / 504068

info@ics-schneider.de
www.ics-schneider.de

Thermoelemente
Kabelfühler
Baureihe K5T

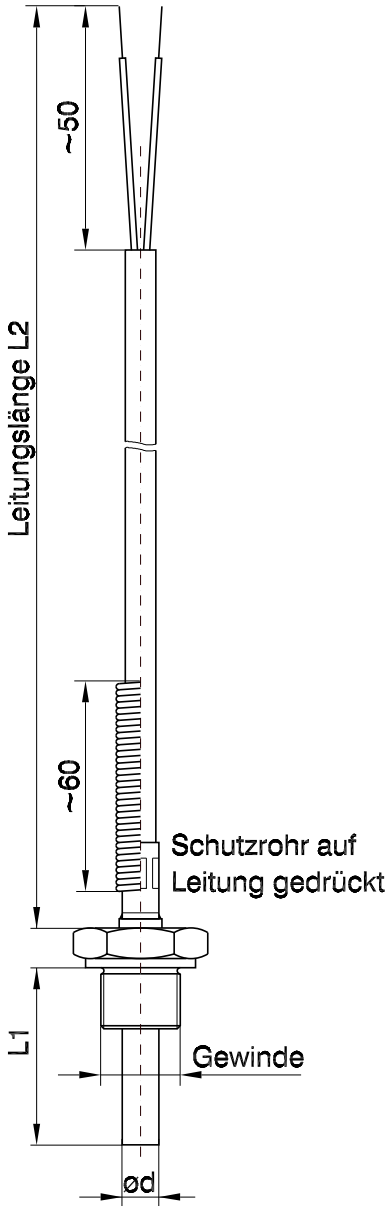

Einsatztemperatur

auf Anfrage, abhängig von Sensor und Schutzrohrwerkstoff

Thermopaar

J (Fe-CuNi) DIN EN 60584
K (NiCr-Ni) DIN EN 60584
auf Anfrage

Thermopaaranzahl

1 Thermopaar
2 Thermopaare

Ausführung der Messstelle

vom Schutzrohr isoliert
mit dem Schutzrohr verbunden
bei 2 Thermopaaren Perlen getrennt
bei 2 Thermopaaren Perlen verbunden

Schutzrohrwerkstoff

1.4571
auf Anfrage

Schutzrohrdurchmesser d

auf Anfrage 3 ... 6 mm

Einbaulänge L_1

auf Anfrage mind. Gewindelänge + 10 ... 1000 mm

Art der Ausgleichsleitung

auf Anfrage

Leitungslänge L_2

auf Anfrage min. 100 mm

Knickschutz

ohne
mit Feder

Gewinde

M10
G1/4A
G1/2A
auf Anfrage

ICS Schneider Messtechnik GmbH
Briesestraße 59
D-16562 Hohen Neuendorf / OT Bergfelde
Tel.: 03303 / 504066
Fax: 03303 / 504068
info@ics-schneider.de
www.ics-schneider.de

Thermoelemente
Kabelfühler
Baureihe K5T

Anschluss
freie Enden Stecker auf Anfrage

gewünschten Temperaturbereich für den Einsatzfall angeben

ICS Schneider Messtechnik GmbH
Briesestraße 59
D-16562 Hohen Neuendorf / OT Bergfelde

Tel.: 03303 / 504066
Fax: 03303 / 504068

info@ics-schneider.de
www.ics-schneider.de

Thermoelemente
Kabelfühler
Baureihe K6T

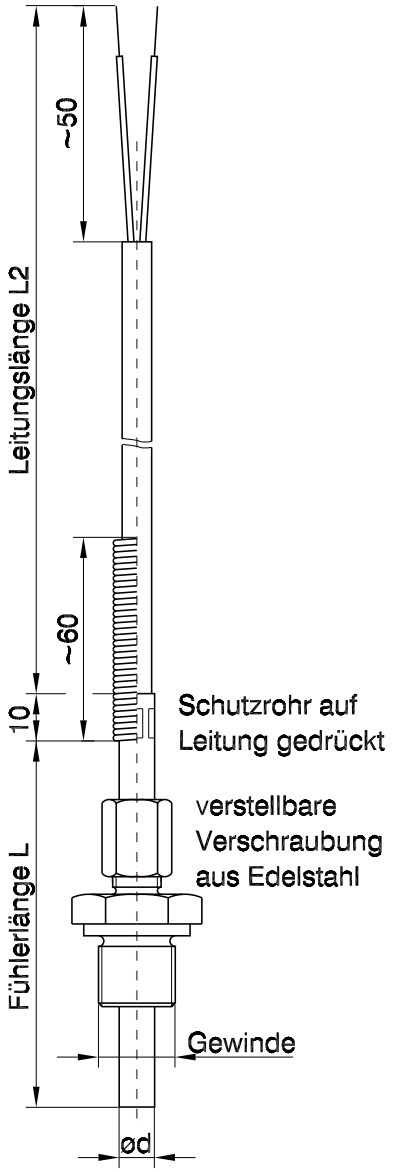

Einsatztemperatur

auf Anfrage, abhängig von Sensor und Schutzrohrwerkstoff

Thermopaar

J (Fe-CuNi) DIN EN 60584
K (NiCr-Ni) DIN EN 60584
auf Anfrage

Thermopaaranzahl

1 Thermopaar
2 Thermopaare

Schutzrohrwerkstoff

1.4571
auf Anfrage

Schutzrohrdurchmesser d

auf Anfrage 3 ... 10mm

Fühlerlänge L

auf Anfrage (Länge der Verschraubung +10 ... 1000 mm)

Art der Ausgleichsleitung

auf Anfrage

Leitungslänge L_2

auf Anfrage min. 100 mm

Knickschutz

ohne
mit Feder

Klemmring in der Verschraubung

Teflonklemmring
Metallklemmring

Gewinde

auf Anfrage M8x1 ... G1/2A

Anschluss

freie Enden
Stecker auf Anfrage

gewünschten Temperaturbereich für den Einsatzfall angeben

Ausgabe 08/2021 *Technische Änderungen vorbehalten*

ICS Schneider Messtechnik GmbH
Briesestraße 59
D-16562 Hohen Neuendorf / OT Bergfelde

Tel.: 03303 / 504066
Fax: 03303 / 504068

info@ics-schneider.de
www.ics-schneider.de

Thermoelemente
Kabelfühler
Baureihe K7T

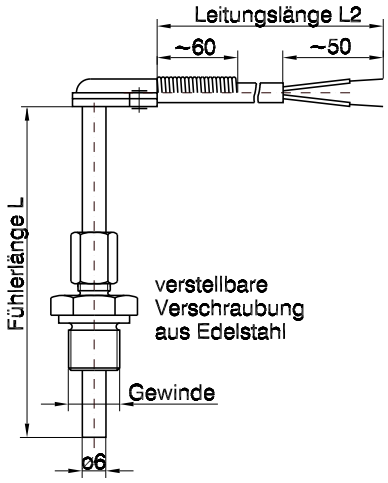

Einsatztemperatur

auf Anfrage, abhängig von Sensor und Schutzrohrwerkstoff

Thermopaar

J (Fe-CuNi) DIN EN 60584
K (NiCr-Ni) DIN EN 60584

Thermopaaranzahl

1 Thermopaar
2 Thermopaare

Schutzrohrwerkstoff

1.4571
auf Anfrage

Schutzrohrdurchmesser d

6 mm
auf Anfrage

Fühlerlänge L

auf Anfrage (Länge der Verschraubung +10 ... 1000 mm)

Art der Ausgleichsleitung

auf Anfrage

Leitungslänge L_2

auf Anfrage min. 100 mm

Knickschutz

ohne
mit Feder

Gewinde

M10x1
G1/4A
G1/2A
auf Anfrage

Anschluss

freie Enden
Stecker auf Anfrage

gewünschten Temperaturbereich für den Einsatzfall angeben

ICS Schneider Messtechnik GmbH
Briesestraße 59
D-16562 Hohen Neuendorf / OT Bergfelde
Tel.: 03303 / 504066
Fax: 03303 / 504068
info@ics-schneider.de
www.ics-schneider.de

Thermoelemente
Kabelfühler
Baureihe K8T

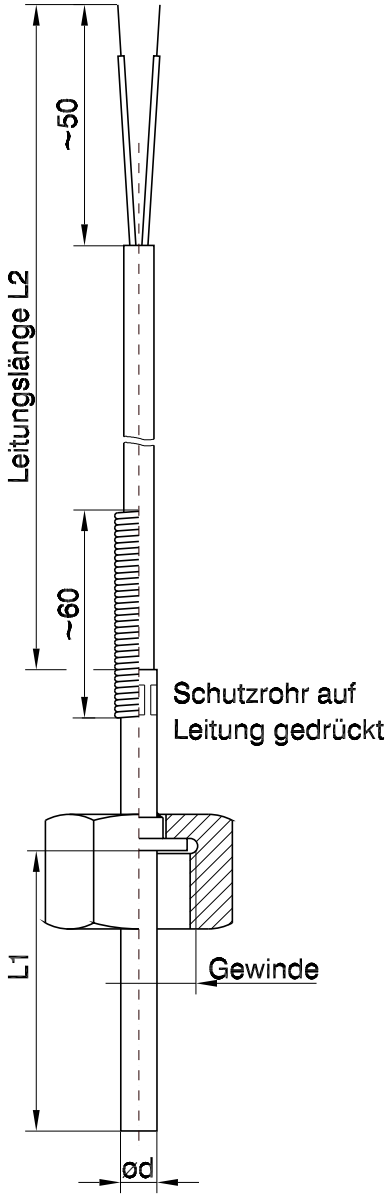

Einsatztemperatur

auf Anfrage, abhängig von Sensor und Schutzrohrwerkstoff

Thermopaar

J (Fe-CuNi) DIN EN 60584
K (NiCr-Ni) DIN EN 60584
auf Anfrage

Thermopaaranzahl

1 Thermopaar
2 Thermopaare

Schutzrohrwerkstoff

1.4571
auf Anfrage

Schutzrohrdurchmesser d

auf Anfrage 3 ... 10mm

Einbaulänge L_1

auf Anfrage mind. Gewindelänge + 10 ... 1000 mm

Art der Ausgleichsleitung

auf Anfrage

Leitungslänge L_2

auf Anfrage min. 100 mm

Knickschutz

ohne
mit Feder

Gewinde

M10x1
G1/2A
auf Anfrage

Anschluss

freie Enden
Stecker auf Anfrage

gewünschten Temperaturbereich für den Einsatzfall angeben

Ausgabe 08/2021 *Technische Änderungen vorbehalten*

ICS Schneider Messtechnik GmbH
Briesestraße 59
D-16562 Hohen Neuendorf / OT Bergfelde

Tel.: 03303 / 504066
Fax: 03303 / 504068

info@ics-schneider.de
www.ics-schneider.de

Thermoelemente
Kabelfühler
Baureihe K9T

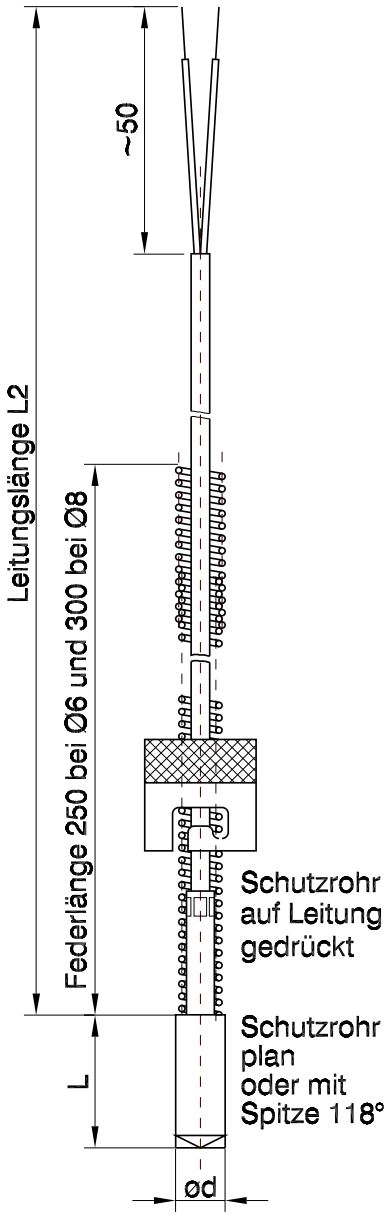

Einsatztemperatur

auf Anfrage, abhängig von Sensor und Schutzrohrwerkstoff

Thermopaar

J (Fe-CuNi) DIN EN 60584
K (NiCr-Ni) DIN EN 60584
auf Anfrage

Thermopaaranzahl

1 Thermopaar
2 Thermopaare

Schutzrohrform

plan
Spitze 118°

Schutzrohrwerkstoff

1.4305
auf Anfrage

Schutzrohrdurchmesser d

6 mm
8 mm
auf Anfrage

Fühlerlänge L

auf Anfrage 10 ... 30 mm

Art der Ausgleichsleitung

auf Anfrage

Leitungslänge L_2

auf Anfrage min. 100 mm

Ausführung der Bajonettkappe

für Gewindenippel (Bajonettgegenstück) ∅ 12
für Gewindenippel (Bajonettgegenstück) ∅ 14

Anschluss

freie Enden
Stecker auf Anfrage

ICS Schneider Messtechnik GmbH
Briesestraße 59
D-16562 Hohen Neuendorf / OT Bergfelde
Tel.: 03303 / 504066
Fax: 03303 / 504068
info@ics-schneider.de
www.ics-schneider.de

Thermoelemente
Kabelfühler
Baureihe K9T

Gewindenippel
keine auf Anfrage

gewünschten Temperaturbereich für den Einsatzfall angeben

ICS Schneider Messtechnik GmbH
Briesestraße 59
D-16562 Hohen Neuendorf / OT Bergfelde
Tel.: 03303 / 504066
Fax: 03303 / 504068
info@ics-schneider.de
www.ics-schneider.de

Thermoelemente
Kabelfühler
Baureihe K10T

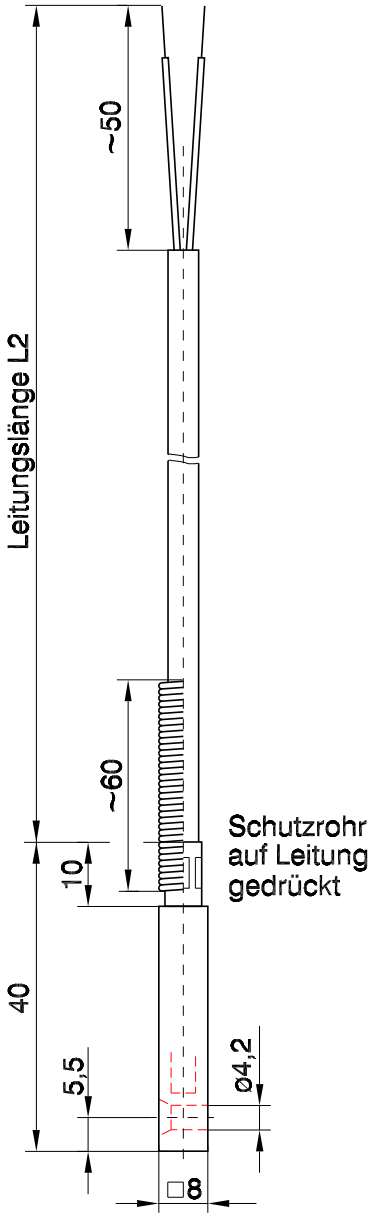

Einsatztemperatur

auf Anfrage, abhängig von Sensor und Schutzrohrwerkstoff

Thermopaar

J (Fe-CuNi) DIN EN 60584
K (NiCr-Ni) DIN EN 60584
auf Anfrage

Thermopaaranzahl

1 Thermopaar
2 Thermopaare

Schutzrohrwerkstoff

Aluminium
Edelstahl
Messing
auf Anfrage

Art der Ausgleichsleitung

auf Anfrage

Leitungslänge L_2

auf Anfrage min. 100 mm

Knickschutz

ohne
mit Feder

Anschluss

freie Enden
Stecker auf Anfrage

gewünschten Temperaturbereich für den Einsatzfall angeben

ICS Schneider Messtechnik GmbH
Briesestraße 59
D-16562 Hohen Neuendorf / OT Bergfelde

Tel.: 03303 / 504066
Fax: 03303 / 504068

info@ics-schneider.de
www.ics-schneider.de

Thermoelemente
Kabelfühler
Baureihe K11T

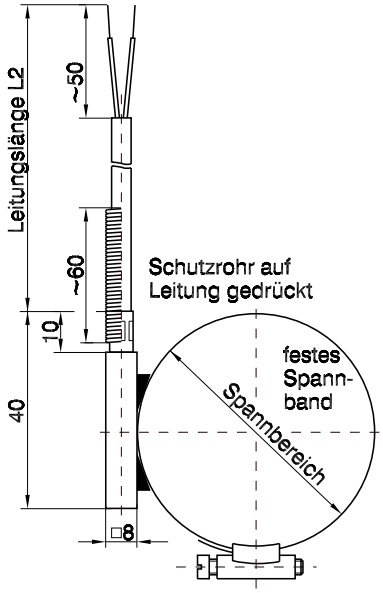

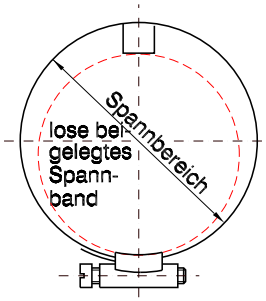

Einsatztemperatur

auf Anfrage, abhängig von Sensor und Schutzrohrwerkstoff

Thermopaar

J (Fe-CuNi) DIN EN 60584
K (NiCr-Ni) DIN EN 60584
auf Anfrage

Thermopaaranzahl

1 Thermopaar
2 Thermopaare

Schutzrohrwerkstoff

Edelstahl
Messing
auf Anfrage

Art der Ausgleichsleitung

auf Anfrage

Leitungslänge L_2

auf Anfrage min. 100 mm

Spannband

fest
lose beiliegend

Spannbereich

20 - 32 mm
32 - 50 mm
50 - 70 mm
70 - 90 mm
90 - 100 mm
auf Anfrage

Knickschutz

ohne
mit Feder

Anschluss

freie Enden
Stecker auf Anfrage

Ausgabe 08/2021 *Technische Änderungen vorbehalten*

ICS Schneider Messtechnik GmbH
Briesestraße 59
D-16562 Hohen Neuendorf / OT Bergfelde

Tel.: 03303 / 504066
Fax: 03303 / 504068

info@ics-schneider.de
www.ics-schneider.de

Thermoelemente
Kabelfühler
Baureihe K11T

gewünschten Temperaturbereich für den Einsatzfall angeben

ICS Schneider Messtechnik GmbH
Briesestraße 59
D-16562 Hohen Neuendorf / OT Bergfelde

Tel.: 03303 / 504066
Fax: 03303 / 504068

info@ics-schneider.de
www.ics-schneider.de

Thermoelemente
Kabelfühler
Baureihe K12T

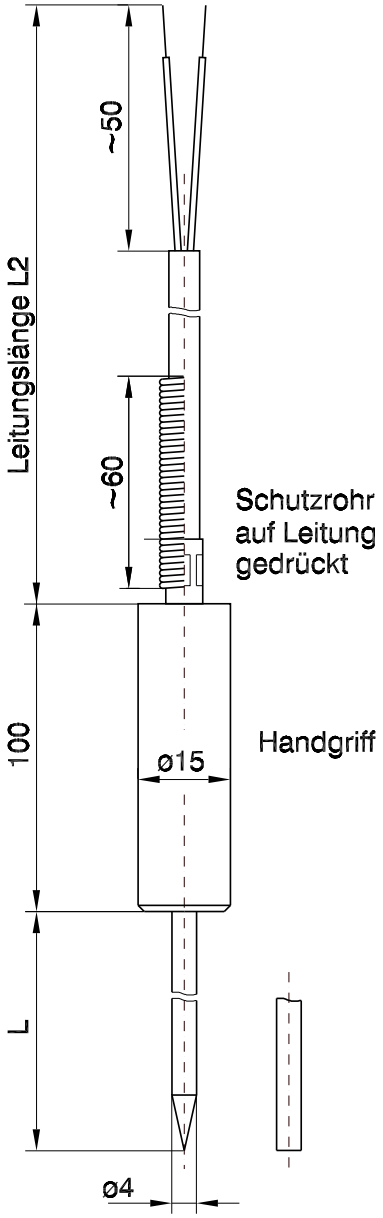

Einsatztemperatur

auf Anfrage, abhängig von Sensor und Schutzrohrwerkstoff

Thermopaar

J (Fe-CuNi) DIN EN 60584
K (NiCr-Ni) DIN EN 60584
auf Anfrage

Thermopaaranzahl

1 Thermopaar
2 Thermopaare

Handgriffwerkstoff

Edelstahl
PTFE (Teflon, max. 260 °C)

Schutzrohrform

plan
mit Einstechspitze

Schutzrohrwerkstoff

Edelstahl
auf Anfrage

Schutzrohrdurchmesser d

4 mm
auf Anfrage

Fühlerlänge L

auf Anfrage 20 ... 190 mm

Art der Ausgleichsleitung

auf Anfrage

Leitungslänge L_2

auf Anfrage min. 100 mm

Knickschutz

ohne
mit Feder

Anschluss

freie Enden
Stecker auf Anfrage

Ausgabe 08/2021

Technische Änderungen vorbehalten

ICS Schneider Messtechnik GmbH
Briesestraße 59
D-16562 Hohen Neuendorf / OT Bergfelde

Tel.: 03303 / 504066
Fax: 03303 / 504068

info@ics-schneider.de
www.ics-schneider.de

gewünschten Temperaturbereich für den Einsatzfall angeben

ICS Schneider Messtechnik GmbH
Briesestraße 59
D-16562 Hohen Neuendorf / OT Bergfelde

Tel.: 03303 / 504066
Fax: 03303 / 504068

info@ics-schneider.de
www.ics-schneider.de