HySense® QG 100

HySense® QG Zahnrad-Durchflusssensoren sind das Resultat einer jahrzehntelangen Erfahrung in der Entwicklung und Produktion von Durchflusssensoren. Zahnrad-Durchflusssensoren funktionieren nach dem Verdrängerprinzip und sind eins der genauesten Verfahren zur Durchflussmessung.

HySense® QG 100 gehört zur Standard Serie im Hydrotechnik Portfolio. Aufgrund der speziellen Verzahnungsgeometrie, den verschiedenen Lagerungskonzepten und den hochwertigen Werkstoffen ist der **HySense® QG 100** ein echter Allrounder im Bereich der Volumen- und Durchflussmessung.

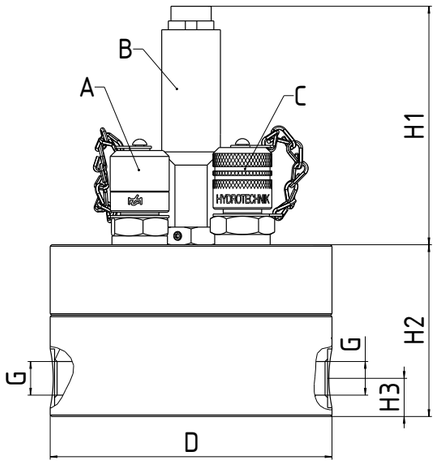

A	MINIMESS® Testpunkt Reihe 1620
B	Induktivaufnehmer HySense® RS Serie
C	MINIMESS® p/T Testpunkt Reihe 1620

Allgemeine Eigenschaften	
Einsatzmedium	Kraftstoffe, Hydrauliköle, Getriebeöle, Bremsflüssigkeit, Skydrol*
Durchflussbereich	0,005 … 300 L/min*
Ausgangssignal	Frequenz / 4 … 20 mA**
Viskositätsbereich	1 … 120.000 mm²/s (cSt)*
Messgenauigkeit	bis zu ±0,4 % v. M.
Mediumtemperatur	-20 … 100 °C***
Umgebungstemperatur	-20 … 85 °C***
Werkstoff Gehäusedeckel	Edelstahl*
Werkstoff Mittelstück / Bodengruppe	GJS*
Werkstoff Dichtungen	FKM / EPDM*
Elektrischer Messanschluss	5-pol. / 6-pol. Rundsteckverbinder M16 x 0.75*
IP Schutzklasse	IP 67 (DIN EN 60529)

* weitere auf Anfrage
** für 4 … 20 mA, HySense® SC 100 notwendig (s. Seite 173)
*** Hochtemperatur-Ausführung bis 160 °C auf Anfrage

Baugröße	Messbereich L/min	G	D mm	Gewicht g	H1	H2	H3
1 L/min	0,005 … 1	ISO 228-G 1/4	84	ca. 1600	67	50	12
5 L/min	0,05 … 5	ISO 228-G 1/4	96	ca. 2700	66	59	13
30 L/min	0,2 … 30	ISO 228-G 3/8	106	ca. 3600	66	67	15
70 L/min	0,7 … 70	ISO 228-G 3/4	136	ca. 8500	60	93	20
300 L/min	3,0 … 300	SAE 1-1/4	210	ca. 32000	45	145	42

Baugröße	Max. Betriebsdruck bar	Messgenauigkeit
1 L/min	420	±0,5 % v.M.
5 L/min	420	±0,5 % v.M.
30 L/min	420	±0,5 % v.M.
70 L/min	420	±0,4 % v.M.
300 L/min	420	±0,5 % v.M.

Bestell-Nr. Schlüssel 3 W 4 3 - X X - Y - 3 5 . Z Z Z

Medienverträglichkeit

W =	1	Hydrauliköle, Getriebeöle
	A	Skydrol (verfügbar ab Mitte 2020)

Anschlussgewinde / Durchflussbereich

X X =	01	ISO 228-G 1/4	0,005 … 1 L/min
	02	ISO 228-G 1/4	0,05 … 5 L/min
	03	ISO 228-G 3/8	0,2 … 30 L/min
	04	ISO 228-G 3/4	0,7 … 70 L/min
	05	SAE Flansch 1 1/4	3 … 300 L/min

Elektrischer Anschluss

Y =	S	6-pol. Rundsteckverbinder M16 x 0.75, ISDS
	–	5-pol. Rundsteckverbinder M16 x 0.75 nicht nicht kompatibel mit HySense® SC 100 (Bei dieser Variante entfällt „-Y“ in der Bestell-Nr.)

Kalibrierviskosität

W =	1	→	30 mm²/s	Z Z Z =	030
W =	A	→	11 mm²/s	Z Z Z =	011

Differenzdruck bei 30 mm²/s

1 L/min

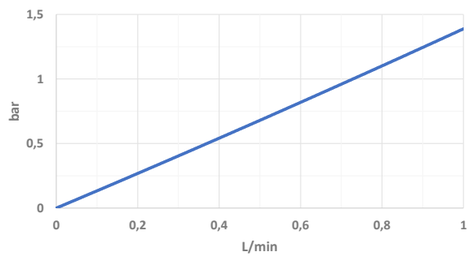

5 L/min

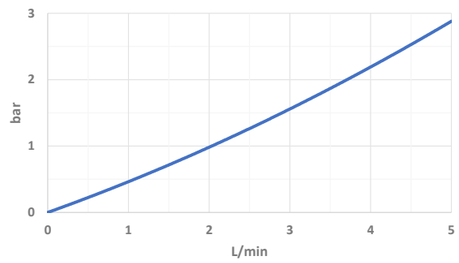

30 L/min

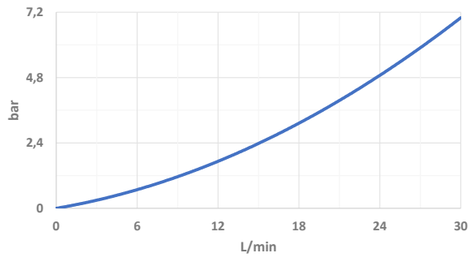

70 L/min

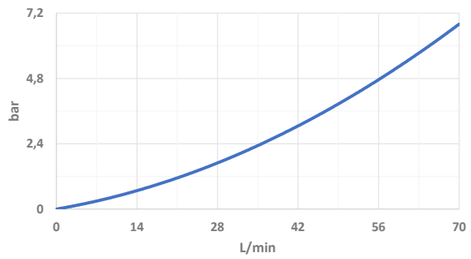

300 L/min

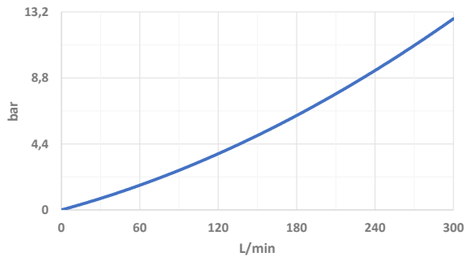

ICS SCHNEIDER MESSTECHNIK

ICS Schneider Messtechnik GmbH
Briesestraße 59
D-16562 Hohen Neuendorf / OT Bergfelde

Tel.: 03303 / 50 40 66
Fax: 03303 / 50 40 68

info@ics-schneider.de
www.ics-schneider.de