ICS SCHNEIDER MESSTECHNIK

ICS Schneider Messtechnik GmbH
Briesestraße 59
D-16562 Hohen Neuendorf / OT Bergfelde

Tel.: 03303 / 50 40 66
Fax: 03303 / 50 40 68

info@ics-schneider.de
www.ics-schneider.de

HySense® QG 200

HySense® QG 200 ist die High-End-Lösung im Bereich der Zahnrad-Durchflusssensoren. Diese Serie überzeugt durch die hohe Messgenauigkeit, Standfestigkeit, einen extrem weiten Messbereich und die implementierte Detektion der Flussrichtung. Die Anschlussmöglichkeit als Plattenbauweise oder mit seitlichen Gewindeanschlüssen ermöglicht eine flexible Systemintegration.

seitliche Gewindeanschlüsse auf Anfrage

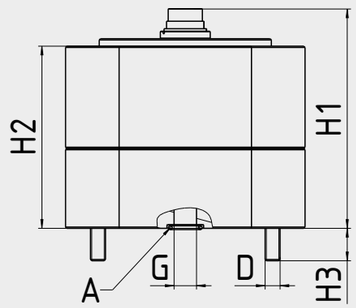

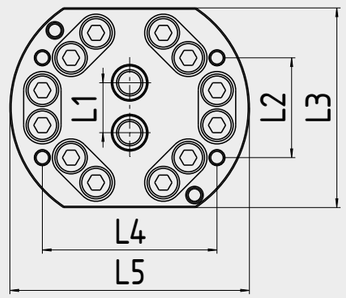

Allgemeine Eigenschaften	
Einsatzmedium	Kraftstoffe, Hydrauliköle, Getriebeöle, Bremsflüssigkeit, Skydrol*
Durchflussbereich	0,005 … 120 L/min*
Ausgangssignal	Frequenz / 4 … 20 mA**
Viskositätsbereich	1 … 120.000 mm²/s (cSt)*
Messgenauigkeit	bis zu ±0,3 % v. M.
Mediumtemperatur	-20 … 100 °C
Umgebungstemperatur	-20 … 85 °C
Werkstoff Gehäusedeckel	Edelstahl*
Werkstoff Mittelstück/Bodengruppe	Edelstahl*
Werkstoff Dichtungen	FKM / EPDM*
Elektrischer Messanschluss	6-pol. Rundsteckverbinder M16 x 0.75*
IP Schutzklasse	IP 67 (DIN EN 60529)
Mechanischer Anschluss	Plattenbauweise / seitlicher Gewindeanschluss

* weitere auf Anfrage

** für 4 … 20 mA, HySense® SC 100 notwendig

Baugröße	Messbereich L/min	Max. Betriebsdruck bar	D DIN 13-1	H1 mm	H3 mm	L1 mm	L2 mm	L3 mm	L4 mm	L5 mm	Gewicht g
2 L/min	0,005 … 2	450	M6	89	15	20	40	80	70	96	ca. 3180
10 L/min	0,01 … 10		M6	89	15	20	40	80	70	96	ca. 3180
40 L/min	0,03 … 40		M8	90	24	34	38	90	80	110	ca. 4235
120 L/min	0,2 … 120		M8	119	22	34	72	100	84	142	ca. 9223

Bestell-Nr. Schlüssel 3 W U X - Y Y - P V . Z Z Z

Medienverträglichkeit

W =	1	Hydrauliköle, Getriebeöle
	A	Skydrol

Messgenauigkeit

X =	0	Messgenauigkeit ±0,5 % v.M.
	A	Messgenauigkeit ±0,3 % v.M.

Messgenauigkeit / Durchflussbereich

Y Y =	01	(0,5 %)	0,005 … 2 L/min	/	(0,3 %)	0,02 … 2 L/min
	03	(0,5 %)	0,01 … 10 L/min	/	(0,3 %)	0,1 … 10 L/min
	05	(0,5 %)	0,03 … 40 L/min	/	(0,3 %)	0,2 … 40 L/min
	07	(0,5 %)	0,2 … 120 L/min	/	(0,3 %)	1 … 120 L/min

Kalibrierviskosität

W =	1	→	30 mm²/s:	Z Z Z =	030
W =	A	→	11 mm²/s:	Z Z Z =	011
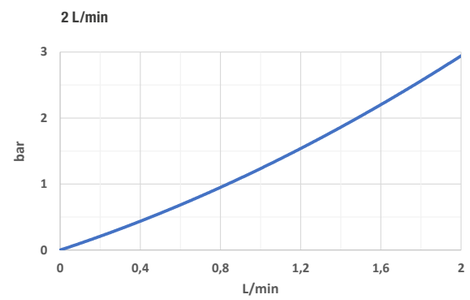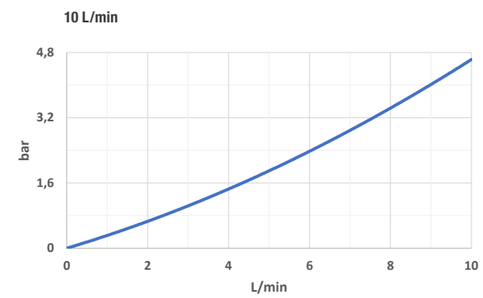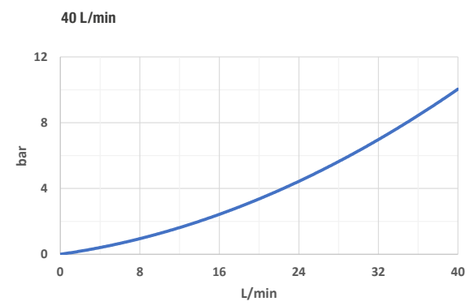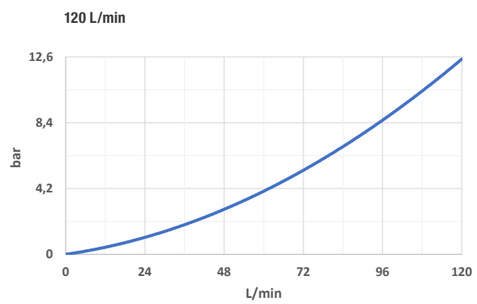
Differenzdruck bei 30 mm²/s