Zubehör – Blindabdeckungen

Blindabdeckung mit Befestigung

	BESTELLNUMMER	EUR
• für Ausschnitt 48x24 mm	IGH020-08	17,0

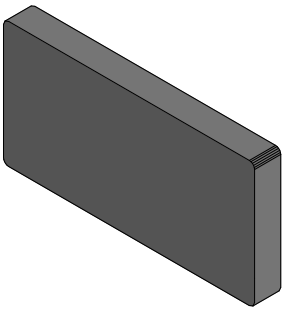

• für Ausschnitt 72x36 mm	IGH014-07	17,00

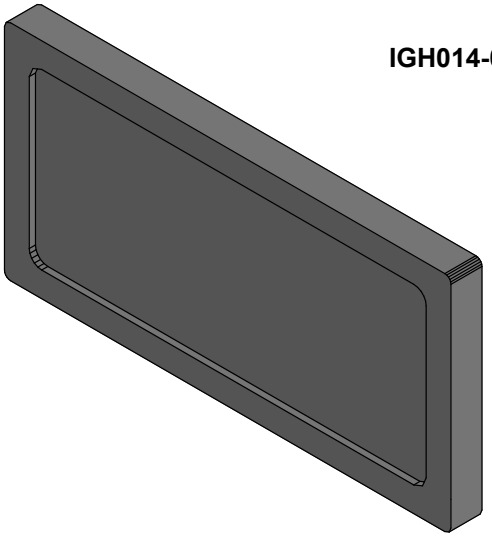

• für Ausschnitt 48x48 mm	IGH017-04	19,95

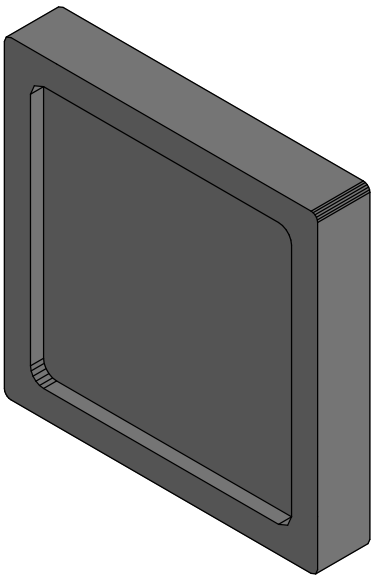

ICS Schneider Messtechnik GmbH
Briesestraße 59
D-16562 Hohen Neuendorf / OT Bergfelde
Tel.: 03303 / 50 40 66
Fax.: 03303 / 50 40 68
info@ics-schneider.de
www.ics-schneider.de

	BESTELLNUMMER	EUR
• für Ausschnitt 96x24 mm	IGH022-07	17,00

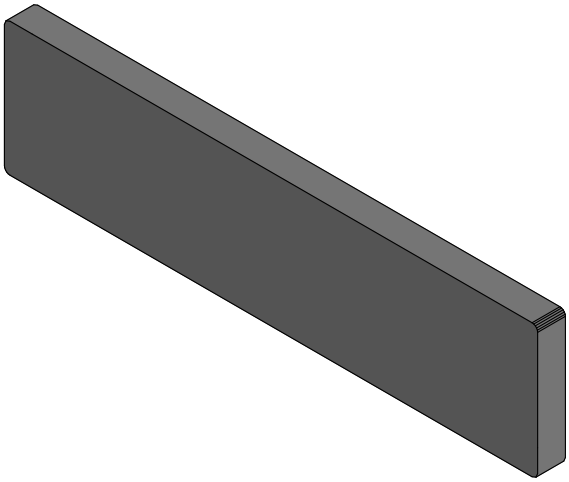

• für Ausschnitt 96x48 mm	IGH009-06	19,95

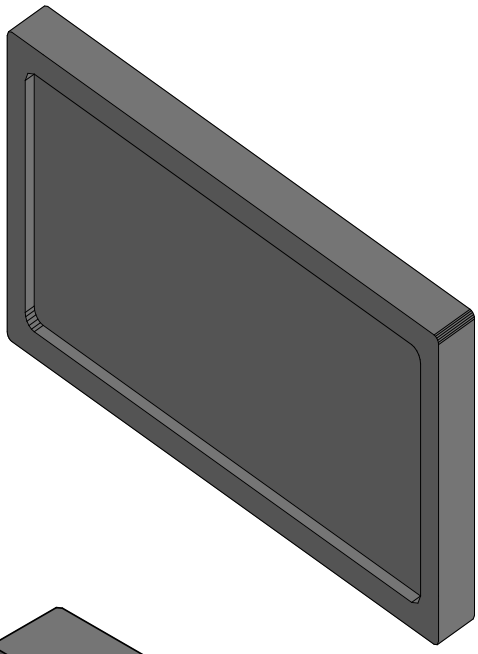

• für Ausschnitt 96x96 mm	IGH010-03	22,60

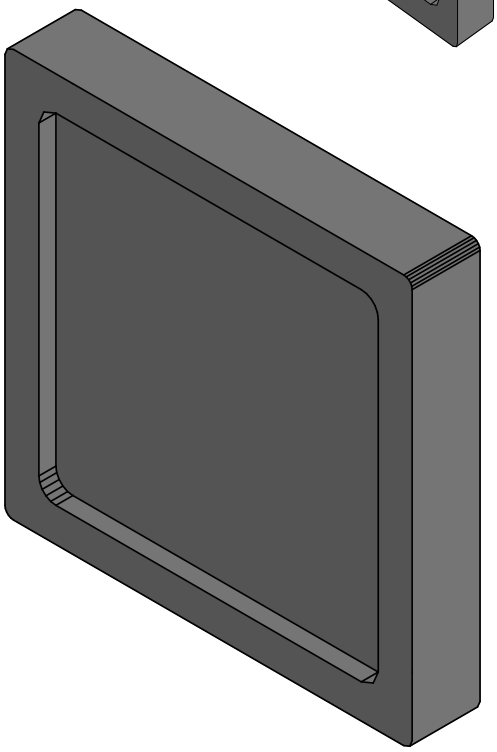

ICS Schneider Messtechnik GmbH
Briesestraße 59
D-16562 Hohen Neuendorf / OT Bergfelde

Tel.: 03303 / 50 40 66
Fax.: 03303 / 50 40 68

info@ics-schneider.de
www.ics-schneider.de