# IsoPAQ-612

## Passivtrenner zur Trennung von 0(4) ... 20 mA Signalen 2-kanalig

Der eingangsseitig gespeiste Trenner ohne Hilfsenergie IsoPAQ-612 trennt galvanisch zwei 0(4) ... 20 mA Normsignal¬kreise und überträgt das Messsignal mit hoher Genauigkeit zum Ausgang.

Er vermeidet damit ein Verschleppen von Störspannungen und unterdrückt wirkungsvoll Störungen. Durch den geringen Eigenspannungsbedarf von nur 2,3 V und die hohe Genauigkeit ist der IsoPAQ-612 im Anlagenbau die erste Wahl.

Eine intelligente Schaltungstechnik und der konsequente Verzicht auf hochintegrierte Schaltungskomponenten führen zu einer extrem hohen Zuverlässigkeit und Langzeitstabilität, ohne Verfälschung des Messsignals.

IsoPAQ-612 benötigt keine zusätzliche Spannungsversorgung, da die Hilfsenergie aus dem Messsignal gewonnen wird. Das spart Kosten bei der Installation und erhöht die Zuverlässigkeit.

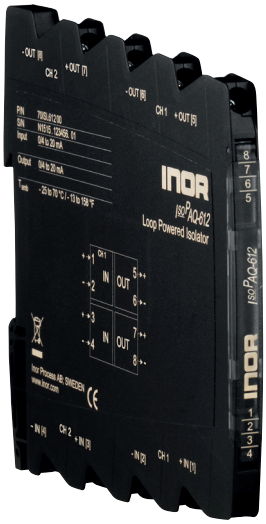


## Technische Daten:

| | | | |
|---|---|---|---|
| **Eingang** | | | |
| Eingangssignal | 0(4) ... 20 mA | | |
| Ansprechstrom | < 200 µA | | |
| Spannungsabfall | ca. 2.3 V bei 20 mA | | |
| Überlastbarkeit | ≤ 50 mA, 30 V | | |
| **Ausgang** | | | |
| Ausgangssignal | 0(4) ... 20 mA | | |
| Bürde | 600 Ω | | |
| Grenzfrequenz -3 dB | 100 Hz | | |
| Einstellzeit T99 | 5 ms | | |
| Restwelligkeit | < 10 $mV_{eff}$ | | |
| **Allgemeine Daten** | | | |
| Übertragungsfehler | < 0.1 % vom Endwert | | |
| Bürdenfehler | < 0.05 % v. M. je 100 Ω Bürde | | |
| Temperaturkoeffizient[1]) | < 100 ppm/K | | |
| Prüfspannung | 3 kV AC, 50 Hz, 1 Min. alle Kreise gegeneinander | | |
| Arbeitsspannung[2]) (Basisisolierung) | 600 V AC/DC bei Überspannungskategorie II und Verschmutzungsgrad 2 nach DIN EN 61010-1 | | |
| Schutz gegen gefährliche Körperströme[2]) | Sichere Trennung nach DIN EN 61140 durch verstärkte Isolierung gemäß DIN EN 61010-1 bis zu 300 V AC/DC bei Überspannungskategorie II und Verschmutzungsgrad 2 zwischen allen Kreisen | | |
| Umgebungstemperatur | Betrieb | – 25 bis + 70 °C | (– 13 bis + 158 °F) |
| | Transport und Lagerung | – 40 bis + 85 °C | (– 40 bis + 185 °F) |
| EMV[3]) | EN 61326-1 | | |
| Bauform | 6.2 mm (0.244") Anreihgehäuse, Schutzart IP 20, Montage auf 35 mm Hutschiene nach EN 60715 | | |
| Gewicht | ca. 70 g | | |
| **Bestellinformationen** | 70ISL61200 | | |

1) mittlerer Tk bezogen auf den Endwert im spezifizierten Betriebstemperaturbereich, Referenztemperatur 23 °C
2) Bei Anwendungen mit hohen Arbeitsspannungen ist auf genügend Abstand bzw. Isolation zu Nebengeräten und auf Berührungsschutz zu achten.
3) während der Störeinwirkung sind geringe Abweichungen möglich

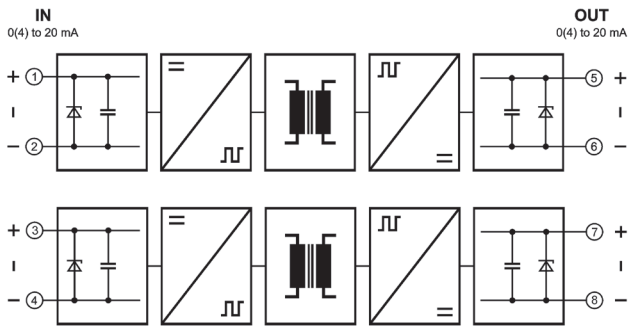


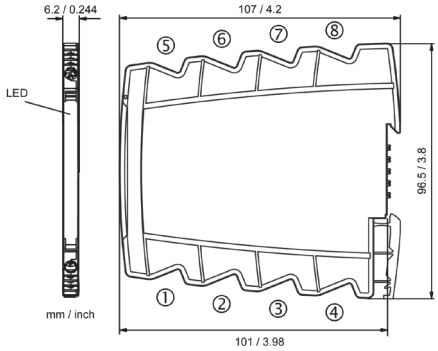




ICS Schneider Messtechnik GmbH
Briesestraße 59
D-16562 Hohen Neuendorf / OT Bergfelde
Tel.: 03303 / 50 40 66
Fax.: 03303 / 50 40 68
info@ics-schneider.de
www.ics-schneider.de