IsoPAQ-110L

1- & 2-kanalige Trenner ohne Hilfsenergie für 0(4)-20 mA Signale

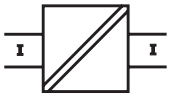

IsoPAQ-110L ist ein schleifengespeister Trenner, verfügbar in 1- und 2-Kanal-Versionen. Die Geräte werden in der Instrumenten-installation eingesetzt für elektrische Isolierungen von 0(4)-20 mA Signalen zur Vermeidung von Messfehlern, die durch unterschiedliche Spannungs-potentiale und Erdungsprobleme entstehen können.

Die 2-Kanal-Version, IsoPAQ-110L bietet durch die hohe Montagedichte eine sehr kostengünstige Alternative.

Diese Trenner benötigt keine Hilfsenergie, was zu niedrigen Installationskosten im Vergleich mit Trennverstärkern führt.

Die hohe Zuverlässigkeit gewährt einen sicheren Betrieb und niedrige Wartungskosten.

COMPACT LINE

COMPACT LINE ist eine Serie von sehr kompakten und kostenoptimierten Trennern und Trennverstärkern innerhalb der IsoPAQ Familie.

Die kleine Abmessung – nur 60 mm tief und 11.2 mm breit – und die günstige Preisgestaltung erlauben eine kostengünstige und ökonomische Installation.

CE 5 YEAR WARRANTY

- **Eingang/Ausgang galvanisch getrennt**
  Schutz vor Messfehlern, die durch Erdungsprobleme und Störspannungsverschleppung entstehen
- **1- und 2-Kanalversionen**
  Berücksichtigt eine optimale Kosteneffizienz
- **Keine Hilfsenergie nötig**
  Reduziert die Anzahl der Leitungen und somit die Installationskosten
- **Festeingestellte Signalwandlung**
  Ohne zusätzliche Einstellungen anwendungsbereit
- **Hohe Genauigkeit**
  Geringe Verfälschung der Messsignale
- **Sichere Trennung**
  Die Konstruktion und die hohe Prüfspannung (2.5 kV) gewährleisten einen sicheren Schutz des Wartungspersonals und der nachfolgenden Geräte vor unzulässig hoher Spannung
- **Kompakte DIN-Schienenmontage**
  Das 11.2 mm (0.44") breite und nur 60 mm tiefe Gehäuse zusammen mit einer sehr geringen Eigenerwärmung ermöglicht eine sehr hohe Montagedichte

Technische Daten: IsoPAQ-110L

Eingang		
Eingangssignal	0(4)-20 mA	
Ansprechstrom	< 100 µA	
Spannungsabfall	< 3 V	
Überlstbarkeit	≤ 50 mA, ≤ 15 V	
Ausgang		
Ausgangssignal	0(4)-20 mA	
Bürde	< 600 Ω	
Einstellzeit (10 bis 90 % vom Endwert)	5 ms @ 500 Ω Bürde	
Restwelligkeit	< 0.1 % vom Endwert, ~ 100 kHz	
Allgemeine Daten		
Übertragungsfehler	±0.1 % vom Endwert	
Bürdenfehler	±0.05 % vom Messwert / 100 Ω Bürde	
Temperaturkoeffizient[1]	±0.004 %/K vom Messwert / 100 Ω Bürde	
Prüfspannung	2.5 kV, 50 Hz	alle Stromkreise gegeneinander
Arbeitsspannungen[2] (Basisisolation)	600 VAC/DC Überspannungskategorie II und Verschmutzungsgrad Klasse 2 gem. EN 61010 Teil 1	
Schutz gegen gefährliche Körperströme[2]	Sichere Trennung gem. EN 61140 durch verstärkte Isolierung gem. EN 61010 Teil 1 bis zu 300 VAC/DC bei Überspannungskategorie II und Verschmutzungsgrad Klasse 2 zwischen allen Stromkreisen	
Umgebungstemperatur	Betrieb	0 bis +55 °C (32 bis +131 °F)
	Transport und Lagerung	-25 bis +80 °C (-13 bis +176 °F)
EMC[3]	EN 61326-1	
Bauform	11.2 mm (0,44") Gehäuse, Schutzart: IP 20	
Anschlussquerschnitt	≤ 2.5 mm², AWG 14	
Gewicht	ca. 50 g	

1) Mittlerer TK im spezifizierten Betriebstemperaturbereich
2) Die angeführten Normen und Bestimmungen werden bei der Entwicklung und Herstellung unserer Produkte berücksichtigt, soweit sie anwendbar sind. Die Errichtungsbestimmungen sind beim Einbau unserer Produkte in Geräte und Anlagen zusätzlich zu beachten. Bei Anwendungen mit hohen Arbeitsspannungen ist auf genügend Abstand bzw. Isolation zu Nebenge räten und auf Berührungsschutz zu achten.
3) Geringfügige Abweichungen, die durch Störungen möglich sind

Blockdiagramm/Anschlüsse

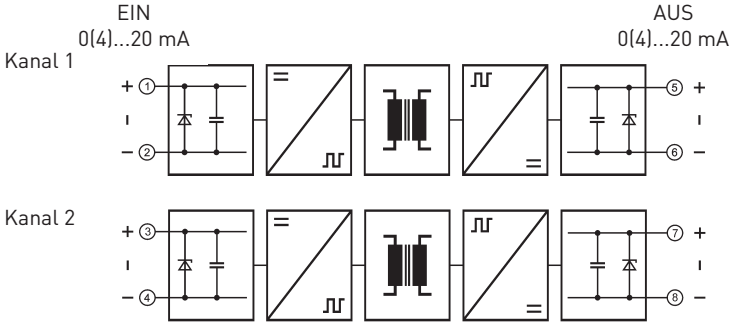

Bestellinformationen

Bezeichnung	*Eingang / Ausgang*	*Best.-Nr.*
IsoPAQ-110L	1-kanal, 0(4)-20 mA	70ISC11001
IsoPAQ-110L	2-kanal, 0(4)-20 mA	70ISC11002

Abmessungen

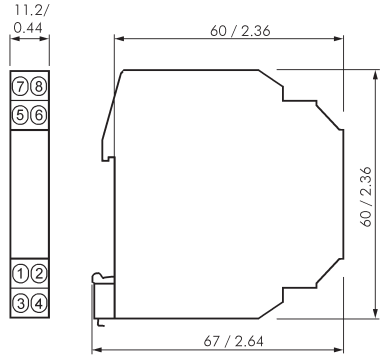

mm/inches

ICS Schneider Messtechnik GmbH
Briesestraße 59
D-16562 Hohen Neuendorf / OT Bergfelde

Tel.: 03303 / 50 40 66
Fax.: 03303 / 50 40 68

info@ics-schneider.de
www.ics-schneider.de