IsoPAQ-30P

Basis-Trennverstärker für unipolare mA/V Signale mit kalibrierter Signalumschaltung

Der Trennverstärker IsoPAQ-30P ist ein kostengünstiger Verstärker, der für die Trennung und Wandlung von 0-20 mA, 4-20 mA und 0-10 V unipolaren Signalen verwendet wird.

Aufgrund der kalibrierten Messbereichsumschaltung der Ein- und Ausgangssignale und dem Universalnetzteil bietet der IsoPAQ-30P einen flexiblen Einsatz mit sehr niedrigen Lager- und Installationskosten.

Die hohe Zuverlässigkeit gewährt einen sicheren Betrieb und niedrige Wartungskosten.

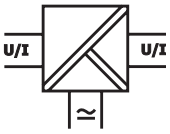

- **Kalibrierte Signalumschaltung**
  Ein- und Ausgangssignal in mA oder V kann einfach per DIP-Schalter, ohne Nachjustierung, eingestellt werden
- **Universalnetzteil für 20-253 VAC/DC**
  Weltweit an beliebigen Versorgungsnetzen einsetzbar
- **3-Port-Trennung**
  Schutz vor Messfehlern, die durch Erdungsprobleme und Störspannungsverschleppung verursacht werden
- **Komfortable DIN-Schienenmontage**
  Mit 12.5 mm (0.5") Breite ist eine platzsparende DIN-Schienenmontage (Hutschiene) möglich
- **Steckbare Schraubanschlüsse**
  Einfache Montage und Wartung
- **Exzellente Zuverlässigkeit**
  Die verlustarme Stromversorgung gewährleistet eine niedrige Eigenerwärmung und damit eine zuverlässige Langzeitstabilität und hohe Betriebssicherheit

Technische Daten: IsoPAQ-30P

Eingang			
Eingangssignal	**0-20 mA**[1] 4-20 mA	0-10 V	umklemm- / umschaltbar
Eingangswiderstand	Stromeingang Spannungseingang	22 Ω 1 MΩ	
Überlastbarkeit	Stromeingang Spannungseingang	≤ 200 mA Spannungsbegrenzung über 30 V Z-Diode, max. Dauerstrom 30 mA	
Ausgang			
Ausgangssignal	**0-20 mA**[1] 4-20 mA	0-10 V	umschaltbar
Bürde	Stromausgang Spannungsausgang	≤ 500 Ω ≥ 1 kΩ	
Offset	20 µA / 10 mV		
Restwelligkeit	< 0.2 % vom Endwert, ~ 150 kHz		
Allgemeine Daten			
Übertragungsfehler	±0.3 % vom Messwert		
Temperaturkoefficient[2]	±0.015 %/K vom Endwert		
Grenzfrequenz (-3 dB)	ca. 1 kHz		
Prüfspannung	2.5 kV, 50 Hz	Eingang gegen Ausgang gegen Hilfsenergie	
Arbeitsspannungen[3] (Basisisolation)	600 VAC/DC Überspannungskategorie II und Verschmutzungsgrad Klasse 2 gem. EN 61010 Teil 1		
Umgebungstemperatur	Betrieb Transport und Lagerung	-10 bis +60 °C (+14 bis +140 °F) -20 bis +80 °C (-4 bis +176 °F)	
Hilfsenergie	20 bis 253 VAC/DC	AC 48 bis 62 Hz, ca. 3 VA DC ca. 1.5 W	
EMC[4]	EN 61326-1		
Bauform	12.5 mm (0,5") Anreihgehäuse, Schutzart: IP20		
Anschlussquerschnitt	≤ 2.5 mm², AWG 14		
Gewicht	ca. 100 g		

1) **Werkseitige Einstellung**
2) Mittlerer TK im spezifizierten Betriebstemperaturbereich
3) Die angeführten Normen und Bestimmungen werden bei der Entwicklung und Herstellung unserer Produkte berücksichtigt, soweit sie anwendbar sind. Die Errichtungsbestimmungen sind beim Einbau unserer Produkte in Geräte und Anlagen zusätzlich zu beachten. Bei Anwendungen mit hohen Arbeitsspannungen ist auf genügend Abstand bzw. Isolation zu Nebengeräten und auf Berührungsschutz zu achten.
4) Geringfügigste Abweichungen, die durch Störungen möglich sind

Blockdiagramm/Anschlüsse

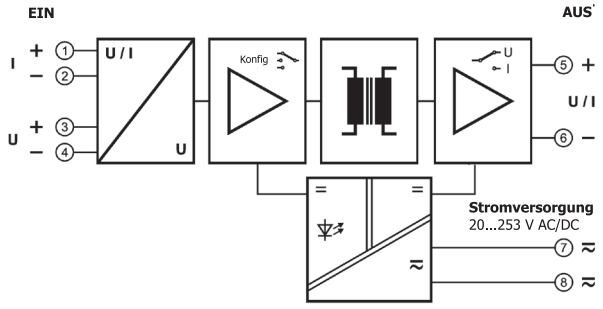

Bestellinformationen

Bezeichnung	*Eingang / Ausgang*	*Best.-Nr.*
IsoPAQ-30P	Einstellbare Bereiche	70ISP30001

Abmessungen

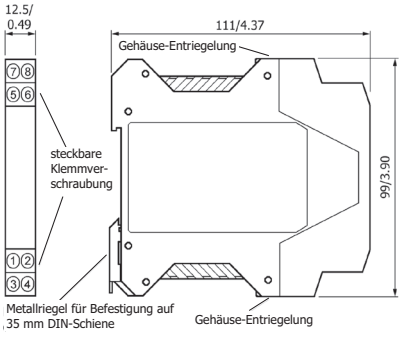

mm/inches

ICS Schneider Messtechnik GmbH
Briesestraße 59
D-16562 Hohen Neuendorf / OT Bergfelde

Tel.: 03303 / 50 40 66
Fax.: 03303 / 50 40 68

info@ics-schneider.de
www.ics-schneider.de