SCHNEIDER MESSTECHNIK

IBAR 05P

Batteriebetriebenes Digitalmanometer

Edelstahlmembrane frontbündig verschweißt

Klasse 0,2

Nenndrücke

von 0 ... 60 bar bis 0 ... 400 bar

Besondere Merkmale

- Gehäuse drehbar
- 2-zeiliges LC-Display
  4,5-stellige 7-Segmentanzeige
  6-stellige 14-Segment-Zusatzanzeige
- geeignet für zähflüssige und pastöse Medien

Funktionen

- Min- / Max-Funktion mit Reset-Funktion
- Nullpunkt- und Endpunkt-Kalibrierung
- Einstellung der Druckeinheit
- Konfiguration der Abschaltautomatik

Das batteriebetriebene Digitalmanometer IBAR 05P mit frontbündig verschweißter Edelstahlmembrane eignet sich zur Druckmessung von zähflüssigen und pastösen Medien, welche einen frontbündigen, totraumfreien Druckanschluss zwingend erfordern. Als Füllmedium wird lebensmitteltaugliches Öl mit FDA-Zulassung verwendet.

Das Anzeigengehäuse des IBAR 05P ist drehbar, so dass auch bei ungünstigen Montagebedingungen eine gute Ablesbarkeit gewährleistet wird. Zusätzliche Funktionen wie Einheitenumstellung, Min- / Max-Wert, Kalibrierung des Nullpunktes und des Endwertes sowie die Konfiguration der Abschaltautomatik runden das Profil ab.

Bevorzugte Anwendungsgebiete

- Anlagen- und Maschinenbau
- Lebensmittelindustrie

ICS Schneider Messtechnik GmbH
Briesestraße 59
D-16562 Hohen Neuendorf / OT Bergfelde

Tel.: 03303 / 504066
Fax: 03303 / 504068

info@ics-schneider.de
www.ics-schneider.de

Eingangsgröße						
Nenndruck rel. / abs.	[bar]	60	100	160	250	400
Überlast	[bar]	100	200	400	400	600
Berstdruck ≥	[bar]	120	250	500	500	650

Signalverhalten	
Genauigkeit [1]	≤ ± 0,25 % FSO BFSL
Messrate	5/s
[1] Kennlinienabweichung nach IEC 60770 – Kleinstwerteinstellung (Nichtlinearität, Hysterese, Reproduzierbarkeit)	
Temperaturfehler (Nullpunkt und Spanne)	
Fehlerband [% FS]	≤ ± 0,2 % FSO / 10 K
im kompensierten Bereich [°C]	0 ... 70
Temperatureinsatzbereiche [2]	Messstoff: -40 ... 125 °C für Füllflüssigkeit Silikonöl -10 ... 125 °C für Füllflüssigkeit Lebensmittelöl Umgebung: -20 ... 70 °C Lager: -30 ... 80 °C
[2] max Messstofftemperatur für Überdruckbereiche > 0 bar: 150 °C für 60 min, bei einer max. Umgebungstemperatur von 50 °C	
Mechanische Festigkeit	
Vibration	5 g RMS (25 ... 2000 Hz) nach IEC 60068-2-6
Schock	100 g / 1 ms nach IEC 60068-2-27
Werkstoffe / Füllflüssigkeit	
Gehäuse	Edelstahl 1.4404
Druckanschluss	Edelstahl 1.4404
Anzeigengehäuse	PA 6.6, Polykarbonat
Dichtungen (medienberührt)	FKM
Trennmembrane	Edelstahl 1.4435
Medienberührte Teile	Druckanschluss, Dichtungen, Trennmembrane
Füllflüssigkeit	Standard: Silikonöl Option: lebensmitteltaugliches Öl mit FDA-Zulassung (Mobil SHC Cibus 32; Kategorie Code: H1; NSF Registration Nr.: 141500) andere auf Anfrage
Sonstiges	
Display	LC-Display, sichtbarer Bereich 40 x 30 mm; 4,5-stellige 7-Segment-Hauptanzeige, Ziffernhöhe 11 mm, Anzeigebereich ±1999; 6-stellige 14-Segment-Zusatzanzeige, Ziffernhöhe 7,5 mm
Elektromagnet. Verträglickeit	Störaussendung und Störfestigkeit nach EN 61326
Versorgung	3,6 V Lithium-Batterien; 2 Stück (1/2 AA)
Datensicherung	EEPROM (nicht flüchtig)
Schutzart	IP 65
Einbaulage	beliebig (Standard-Kalibrierung mit Druckanschluss nach unten)
Gewicht	mind. 350 g (abhängig vom Druckanschluss)
AD-Wandlerauflösung	14 Bit
Batterielebensdauer	Standby-Modus: ca. 5 Jahre
mech. Lebensdauer	> 100 x 10^6 Lastzyklen
CE-Konformität	EMV-Richtlinie: 2014/30/EU Druckgeräterichtlinie: 97/23/EG (Modul A) [3]
[3] Die Anwendung dieser Richtlinie bezieht sich nur auf Geräte mit maximal zulässigem Überdruck > 200 bar.	

Abmessungen (in mm)

Standard

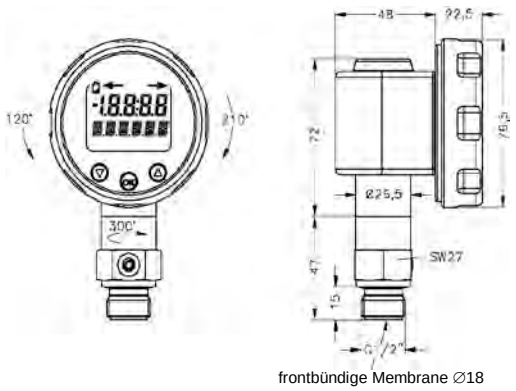

frontbündige Membrane ∅18

G1/2" frontbündig
(DIN 3852)

Option

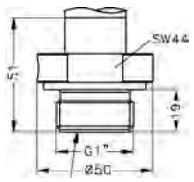

frontbündige Membrane ∅28

G1" frontbündig
(DIN 3852)

ICS Schneider Messtechnik GmbH
Briesestraße 59
D-16562 Hohen Neuendorf / OT Bergfelde

Tel.: 03303 / 504066
Fax: 03303 / 504068

info@ics-schneider.de
www.ics-schneider.de

SCHNEIDER MESSTECHNIK

Bestellschlüssel IBAR 05P

BAROLI 05P □□□-□□□□-0-□□-0K0-□□□-□-□-□-□-□□□

Messgröße		
relativ	M05	
absolut	M06	auf Anfrage
Eingang [bar]		
60	6002	
100	1003	
160	1603	
250	2503	
400	4003	
Sondermessbereiche	9999	auf Anfrage
Genauigkeit [BFSL]		
0,25%	B5	
andere	99	auf Anfrage
Mechanischer Anschluss		
G1/2" mit frontbündig geschweißter Membrane (DIN 3852)	Z00	
G1" mit frontbündig geschweißter Membrane (DIN 3852)	Z31	
andere	999	auf Anfrage
Dichtung		
FKM	1	
andere	9	auf Anfrage
Trennmembrane		
Edelstahl 1.4435 (316L)	1	
andere	9	auf Anfrage
Bedienfolie		
Standard	1	
neutral	N	
andere	9	auf Anfrage
Füllflüssigkeit		
Silikonöl	1	
Lebensmitteltaugliches Öl	2	
andere	9	
Sonderausführungen		
Standard	000	
andere	999	auf Anfrage

ICS Schneider Messtechnik GmbH
Briesestraße 59
D-16562 Hohen Neuendorf / OT Bergfelde

Tel.: 03303 / 504066
Fax: 03303 / 504068

info@ics-schneider.de
www.ics-schneider.de