SCHNEIDER MESSTECHNIK

IDM 60 - Digitale Manometer

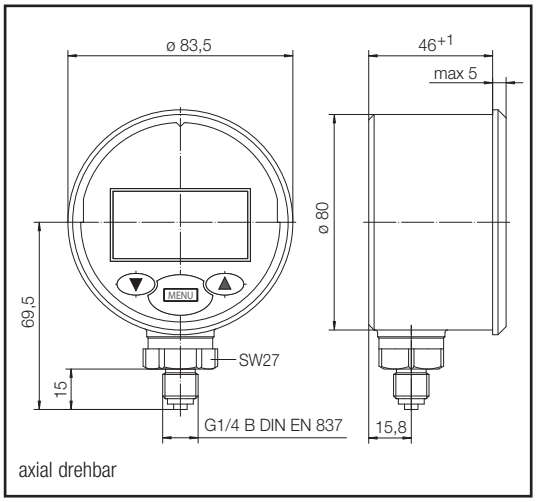

Technische Daten

- Druckmessbereiche: 0 bis 60 bar, 0 bis 250 bar oder 0 bis 600 bar
- Fehlergrenze: ± 0,5 % v. EW, ± 1 Digit
- Wandlungsrate: 5/s
- 4-stellige 7-Segment LCD Anzeige, 11 mm, zuzügliche Bargraphanzeige mit 10 Segmenten
- Hohe Überlast, 2-fach, maximal 1000 bar
- Maßeinheitenumstellung: MPa, PSI und bar
- Druckspitzenwerterfassung: Min.- und Max.-Werte
- Schutzart: IP 65 nach EN 60529 / IEC 529
- Gehäuse: Edelstahl
- 2 x 1,5 V Mignon-Batterie Typ AA, 4000 h
- Gewicht: ca. 0,4 kg

Das digitale Manometer ist die ideale Lösung, wenn es darum geht, vor Ort eine netzunabhängige Druckmessung vorzunehmen.

Genauigkeit, Zuverlässigkeit und mechanische Belastbarkeit machen das digitale Manometer zu einem Allrounder, um die unterschiedlichsten Druckmessaufgaben zu meistern.

Eine axiale Verdrehbarkeit ist vorteilhaft zur besseren Ablesbarkeit. Eine einfache Bedienbarkeit wurde durch ein Drei-Tastenfolien-Feld realisiert, wobei Druck und Druckspitzen als Min.- und Max.-Wert gemessen werden können.

Messbereich	Bestell-Nummer
0–60 bar	**9801-99-00.60**
0–250 bar	**9801-99-02.50**
0–600 bar	**9801-99-06.00**

MINIMESS®-Manometerbox mit zwei frei wählbaren digitalen Manometern, Schraubreihe 1620

Messbox mit 1 digitalen Manometer		Bestell-Nummer
Messbereich	Kennzahl	**3101 - 86 - 0 X.50**
0–60 bar	4	4, 6 oder 9
0–250 bar	6	
0–600 bar	9	

Messbox mit 2 digitalen Manometern		Bestell-Nummer
Messbereich	Kennzahl	**3101 - 87 - X X.50**
0–60 bar	4	Kennzahl für kleineren Messbereich
0–250 bar	6	Kennzahl für größeren Messbereich
0–600 bar	9	

1MPa=10bar

ICS Schneider Messtechnik GmbH
Briesestraße 59
D-16562 Hohen Neuendorf / OT Bergfelde

Tel.: 03303 / 504066
Fax: 03303 / 504068

info@ics-schneider.de
www.ics-schneider.de