Cod. IF96003

MODULO IF96003 USCITA IMPULSI

Abbinato a strumenti della serie Nemo 96HD/HD+ consente la ripetizione a distanza del conteggio dell'energia.
Due uscite indipendenti ed isolate possono essere liberamente associate al conteggio dell'energia attiva e/o reattiva.
In ogni strumento è possibile inserire un massimo di due moduli ottenendo così quattro uscite impulsi.
Il modulo può essere inserito liberamente in qualsiasi delle quattro sedi previste (vedi disegno).

PARAMETRI PROGRAMMABILI

Parametri programmabili per ogni singola uscita
Energia associata: attiva o reattiva
Peso impulso: 1imp/0,01-0,1-1-10-100kWh(kvarh)
1imp/1-10MWh(Mvarh).
Durata impulso: 50-100-200-300ms

USCITE

2 optorelè con contatto SPST-NO libero da potenziale
Portata contatti: 110Vcc/ca 50mA

ATTENZIONE!

L'inserimento dei moduli deve essere effettuato con lo strumento non alimentato.

MODULE IF96003 PULSE OUTPUT

Used with meters of Nemo 96HD/HD+ series, it allows the remote repetition of energy count
Two independent and insulated outputs can be freely associated to active and/or reactive energy count.
In every meter it is possible to connect a maximum of two modules obtaining, in this way, four pulse outputs.
The module can be freely connected in any of the four slots suited to the purpose (see drawing).

PROGRAMMABLE PARAMETERS

Programmable parameters for each output
Associated energy: active or reactive
Pulse weight: 1 pulse/0,01-0,1-1-10-100kWh(kvarh)
1 pulse/1-10MWh(Mvarh)
Pulse duration: 50-100-200-300ms

OUTPUTS

2 optorelays with potential-free SPST-NO contact
Contact range: 110V direct current/alternating current 50 mA

ATTENTION!

Modules must be connected with non-fed meter.

MODULE IF96003 SORTIE IMPULSION

Raccordé aux centrales de type Nemo 96HD/HD+, il permet la transmission à distance du comptage de l'énergie.
Deux sorties indépendantes et isolées peuvent être librement associées au comptage de l'énergie active et/ou réactive.
Il est possible de connecter au maximum deux modules en obtenant, de cette façon, quatre sorties impulsions.
Le module peut être connecté, au choix dans un des quatre slots prévus à cet effet (voir dessin).

PARAMETRES PROGRAMMABLES

Paramètres programmables pour chaque sortie :
Energie associée: active ou réactive
Poids impulsion: 1 impulsion/0,01-0,1-1-10-100kWh(kvarh)
1 impulsion/1-10MWh(Mvarh)
Durée de l'impulsion: 50-100-200-300ms

SORTIES

2 optorelais avec contact SPST-NO libre de potentiel
Etendue des contacts : 110V dc/ac 50mA

ATTENTION!

Lors du montage des modules, le Nemo 96HD/HD+ doit impérativement être hors tension.

MODUL IF96003 IMPULSAUSGÄNGE

In Verbindung mit dem Gerät Nemo96HD/HD+ ist die Fernauslesung der Energiezähler möglich.
Zwei voneinander unabhängige und potentialfreie Ausgänge können dem Wirkenergiezähler und/oder dem Blindenergiezähler zugeordnet werden.
Jeder Nemo96HD kann maximal zwei Impulsausgangsmodule aufnehmen, d.h. es stehen insgesamt vier Impulsausgänge zur Verfügung.

PROGRAMMIERBARE PARAMETER

Gilt für jeden einzelnen Impulsausgang.
Messgröße: Wirkenergie oder Blindenergie
Impulswertigkeit: 1 Impuls/0,01-0,1-1-10-100 kWh(kvarh)
1 Impuls/1-10MWh (Mvarh)
Impulsdauer: 50-100-200-300ms

AUSGÄNGE

Zwei Optorelais SSR mit potentialfreien Arbeitskontakt SPST-NO
Kontaktlast: 110V DC/AC; 50mA

ACHTUNG!

Das Modul darf nur bei ausgeschaltetem Gerät (ohne Versorgungsspannung) eingesteckt bzw. entfernt werden.

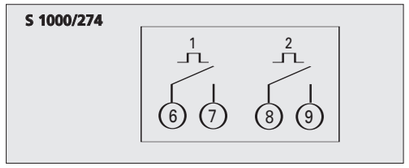

Inserimento 2 moduli *2-module connection* Branchement de 2 modules *Anschluss für 2 Module*

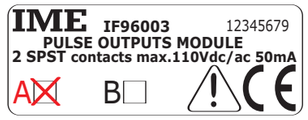

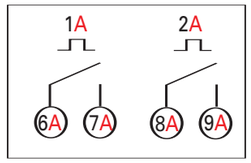

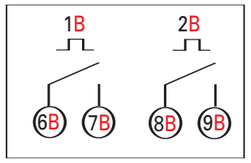

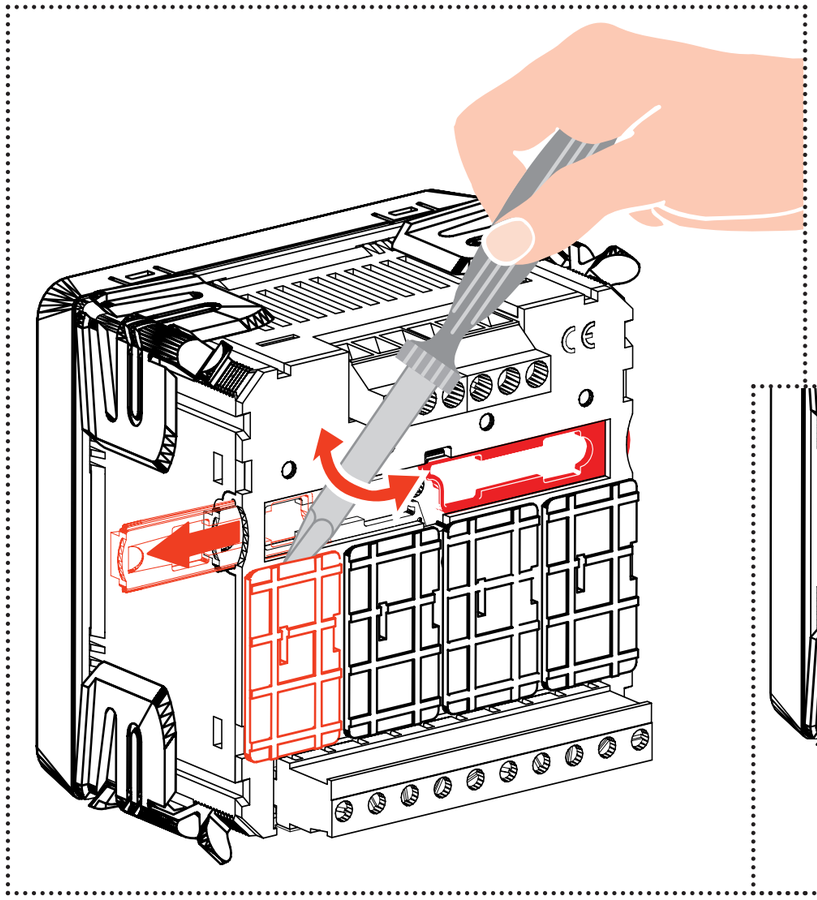

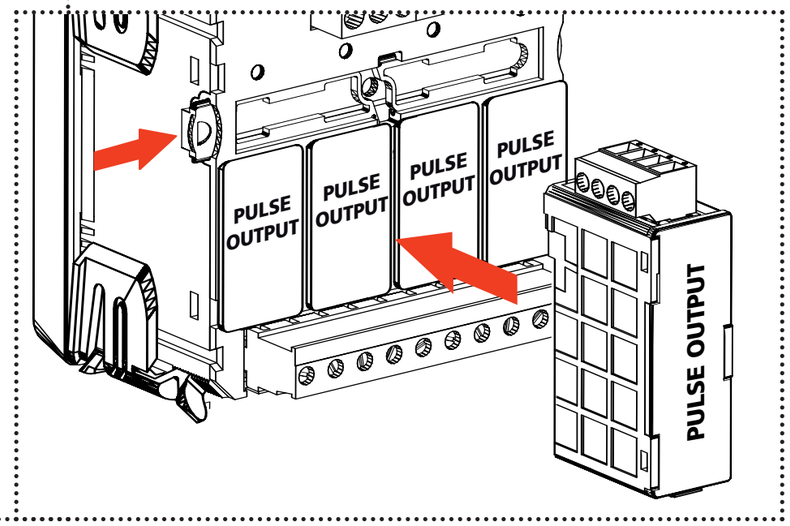

PROGRAMMAZIONE • PROGRAMMING • PROGRAMMATION • PROGRAMMIERUNG

*= Valido solo quando ci sono più moduli
*= Valable uniquement si plusieurs modules

*= Valid only when there are many modules
*= nur wenn mehrere Module eingesteckt sind

▲ + ▼ **Ingresso programmazione**
Input programming
Entrée programmation
Programmierung starten

▼ + ↩ **Indietro una pagina**
A page backward
Une page en arrière
Eine Seite zurück

▲ + ▼ **Uscita senza salvataggio**
Exit without backup
Sortie sans sauvegarde
Programmierung beenden
(ohne Speicherung)

▲ + ↩ ***Modulo successivo**
Next module
Module suivant
Nächstes Modul

▶ + ↩ ***Modulo precedente**
Previous module
Module précédent
Vorheriges Modul

PASSWORD 1

PASSWORD 1

MOT DE PASSE 1

KENNWORT 1

↩

PASS 0000 ▲ PASS 1000

PREMERE + VOLTE

PRESS MANY TIMES

APPUYER PLUSIEURS FOIS

MEHRMALIGES DRÜCKEN

↩

ENERGIA ASSOCIATA 1

ASSOCIATED ENERGY 1

ENERGIE ASSOCIEE 1

MESSGRÖßE 1

↩

---b tYPE ACt PLS1 G-7 ▼△ ---b tYPE rEAC PLS1 G-7

PESO IMPULSO 1

PULSE WEIGHT 1

POIDS IMPULSION 1

IMPULSWERTIGKEIT 1

↩

---b UAL 0.01 kWh PLS1 G-7 ▼▲ ---b UAL 0.1 kWh PLS1 G-7 ▼▲ ---b UAL 1.0 kWh PLS1 G-7 ▼▲ ---b UAL 10.0 kWh PLS1 G-7 ▼▲ ---b UAL 100.0 kWh PLS1 G-7 ▼▲ ---b UAL 1.0 MWh PLS1 G-7 ▼▲ ---b UAL 10.0 MWh PLS1 G-7

DURATA IMPULSO 1

PULSE DURATION 1

DUREE IMPULSION 1

IMPULSDAUER 1

↩

---b dUr 50 PLS1 G-7 ▼△ ---b dUr 100 PLS1 G-7 ▼△ ---b dUr 200 PLS1 G-7 ▼△ ---b dUr 300 PLS1 G-7

ENERGIA ASSOCIATA 2

ASSOCIATED ENERGY 2

ENERGIE ASSOCIEE 2

MESSGRÖßE 2

↩

---b tYPE ACt PLS2 G-9 ▼△ ---b tYPE rEAC PLS2 G-9

PESO IMPULSO 2

PULSE WEIGHT 2

POIDS IMPULSION 2

IMPULSWERTIGKEIT 2

↩

---b UAL 0.01 kWh PLS2 G-9 ▼▲ ---b UAL 0.1 kWh PLS2 G-9 ▼▲ ---b UAL 1.0 kWh PLS2 G-9 ▼▲ ---b UAL 10.0 kWh PLS2 G-9 ▼▲ ---b UAL 100.0 kWh PLS2 G-9 ---b UAL 1.0 MWh PLS2 G-9 ▼▲ ---b UAL 10.0 MWh PLS2 G-9

DURATA IMPULSO 2

PULSE DURATION 2

DUREE IMPULSION 2

IMPULSDAUER 2

↩

---b dUr 50 PLS2 G-9 ▼△ ---b dUr 100 PLS2 G-9 ▼△ ---b dUr 200 PLS2 G-9 ▼△ ---b dUr 300 PLS2 G-9

PASSWORD 2

PASSWORD 2

MOT DE PASSE 2

KENNWORT 2

↩

PASS 0000

SALVA

SAVE

SAUVE

SAVE

SAUE