SCHNEIDER MESSTECHNIK

IPA 440

Feldanzeige für die Stromschleife mit Schaltausgängen

Funktionsumfang

- frei skalierbare Anzeige
- Schaltmodus, Hysterese, Verzögerung der Schaltausgänge parametrierbar
- keine externe Spannungsversorgung notwendig

Produktmerkmale

- Feldanzeige für Messumformer mit Ausgangssignal: 4 … 20 mA / 2-Leiter oder 0 … 10 V / 3-Leiter
- 4-stellige LCD-Anzeige
- Kunststoffgehäuse
- Druckausgleichselement mit PTFE-Filter

Optionale Ausführungen

- Ex-Ausführung
- 2 Schaltausgänge
- 4-stellige LED-Anzeige

Typische Anwendung

Vor-Ort-Anzeige in Pumpstationen

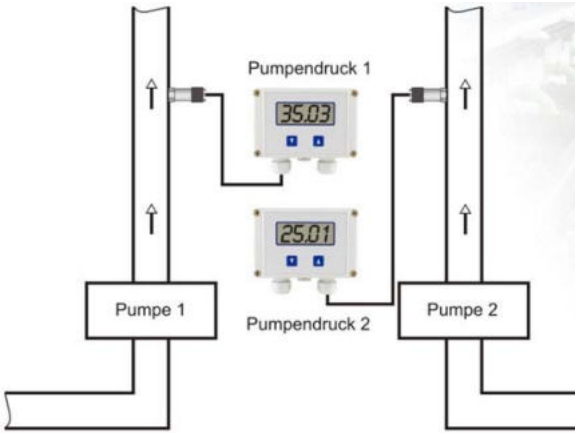

ICS Schneider Messtechnik GmbH
Briesestraße 59
D-16562 Hohen Neuendorf / OT Bergfelde

Tel.: 03303 / 504066
Fax: 03303 / 504068

info@ics-schneider.de
www.ics-schneider.de

Analogsignal	
Standard	2-Leiter: 4 … 20 mA
Option Ex-Ausführung	2-Leiter: 4 … 20 mA
Option 3-Leiter	0 … 10 V (in Vorbereitung)
Genauigkeit	≤ ± 0,1 % FSO ± 1 Digit
Hilfsenergie	
2-Leiter-System	Versorgung aus Stromschleife; Spannungsabfall ≤ 6,5 V
	Ex-Ausführung: max. 28 V_{DC} (für Kombination aus Messumformer und PA 440)
3-Leiter-System	Anzeige wird parallel zum Messumformer versorgt; U_B = 8 V_{DC} … 36 V_{DC}
Schaltausgang	
Anzahl, Art	2 unabhängige PNP-Open-Kollektor-Schaltausgänge
Schaltleistung	max. 125 mA belastbar, kurzschlussfest
Schalthäufigkeit	max. 8/s
Verzögerungszeit	0 ... 100 s
Sonstiges	
Elektrische Schutzmaßnahmen	Verpolschutz (bei vertauschten Anschlüssen keine Schädigung, aber auch keine Funktion); Elektromagnetische Verträglichkeit (Störaussendung und Störfestigkeit nach EN 61326); Kurzschlussfestigkeit
Schutzart	IP 65
Anzeige	4-stellige, 7-Segment-LC-Anzeige, Anzeigebereich -1999 ..., 9999; Genauigkeit 0,2 % ± 1 Digit Standard: LC-Anzeige, Ziffernhöhe 18 mm Option: LED-Anzeige, Ziffernhöhe 10 mm, rot
Temperatureinsatzbereiche	Elektronik / Umgebung / Lager: -20 ... 70 °C
Werkstoff Anzeigengehäuse	Kunststoff ABS, grau
Kabeleinführungen	Kabelverschraubungen M16x1,5 aus Polyamid, Dichtung NBR, Klemmbereich: Standard 5 ... 10 mm
Luftdruckausgleich	Druckausgleichselement mit PTFE-Filter
Anschlussklemmen	Vertikalklemmen für Litzen und Massivleiter bis 2,5 mm^2
Abmessungen (Höhe x Breite x Tiefe)	80 mm x 120 mm x 57 mm
Gewicht	ca. 220 g
Explosionsschutz (optional)	
Zulassung AX15-PA 440	IBExU08ATEX1126 X Zone 1: II 2G Ex ia IIB T4 Gb
Sicherheitstechn. Höchstwerte	U_i = 28 V_{DC}, I_i = 93 mA, P_i = 660 mW, C_i = 0 nF, L_i = 0 µH
Umgebungstemperaturbereich	von -20 °C bis +70 °C

Anschlussschaltbild

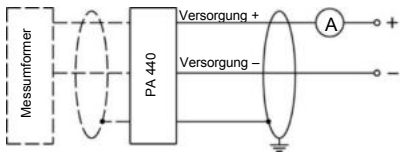

Abmessungen (in mm)

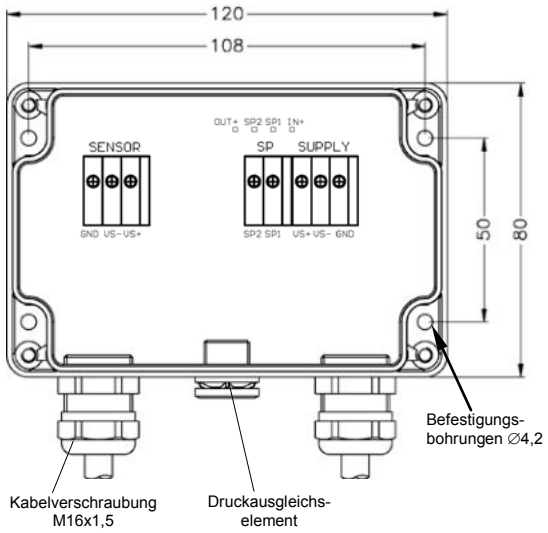

ICS Schneider Messtechnik GmbH
Briesestraße 59
D-16562 Hohen Neuendorf / OT Bergfelde

Tel.: 03303 / 504066
Fax: 03303 / 504068

info@ics-schneider.de
www.ics-schneider.de

Bestellschlüssel IPA 440

IPA 440 □□□-□-□-□-□-□-□-□□□

Standardversion																
	8	5	1													
Analogausgang																
4 … 20 mA / 2-Leiter				1												
Ex-Schutz für Zone 1 / 4 … 20 mA / 2-Leiter				E												
andere				9												auf Anfrage
Schaltausgang																
kein Schaltausgang					0											
2 Schaltausgänge [1]					2											
Einheit																
ohne [2]						0										
bar						1										
mbar						2										
mH_2O						3										
%						P										
mA						A										
andere						9										auf Anfrage
Beschriftung Anzeigen																
Standard							1									
Neutral							N									
andere							9									auf Anfrage
Anzeige																
LC-Display								C								
LED-Display								D								
Gehäusematerial																
Kunststoff ABS									G							
Sonderausführungen																
Standard										0	0	0				
Überspannungsschutz [3]										1	0	1				
andere										9	9	9				auf Anfrage

[1] nur in Kombination mit LED-Anzeige
[2] Einheitenschilder sind lose beigelegt
[3] nicht möglich für Ex-Ausführung

ICS Schneider Messtechnik GmbH
Briesestraße 59
D-16562 Hohen Neuendorf / OT Bergfelde

Tel.: 03303 / 504066
Fax: 03303 / 504068

info@ics-schneider.de
www.ics-schneider.de