IDS 6

Elektronischer OEM-Druckschalter

Anwendungen:

- Maschinenbau / Hydraulik
- Mess-, Steuer- und Regeltechnik

Merkmale:

- Nenndruckbereiche von 0 … 2 bar bis 0 … 400 bar
- 1 oder 2 Schaltausgänge
- konfigurierbar mittels PC oder Programmiergerät P6
- optional: öl- und fettfreie Ausführung

Technische Daten

Eingangsgröße									
Nenndruck rel.	[bar]	2	5	10	20	50	100	200	400
Nenndruck abs.	[bar]	2	5	10	20	50	100	200	400
Überlast	[bar]	7	12	25	50	120	250	400	600
Hilfsenergie									
Betriebsspannung		U_B = 12 ... 30 V_{DC}							
Stromaufnahme		max. 14 mA (ohne Schaltausgänge)							
Schaltausgänge									
Anzahl		Standard: 1				Option: 2			
Art		PNP							
Schaltleistung		max. 300 mA, kurzschlussfest							
Schaltpunktgenauigkeit		IEC 60770: ≤ ± 1 % FSO							
Wiederholgenauigkeit		≤ ± 0,2 % FSO							
Minimale Schalthysterese		≤ ± 0,5 % FSO							
Zustandsanzeige		SP 1: grün				SP 2: gelb			
Schaltfunktion [1]		Standard: Schließer				Option: Öffner			
Schaltmodus [1]		Standard: Hysteresemodus				Option: Fenstermodus			
Einschaltpunkt [1]		Standard: werkseitig auf 80 % FSO eingestellt andere: bei Bestellung angeben; Einstellbereich 5 ... 100 % FSO							
Rückschaltpunkt [1]		Standard: werkseitig auf 75 % FSO eingestellt andere: bei Bestellung angeben; Einstellbereich 5 ... 100 % FSO							
Ein- / Rückschaltverzögerung [1]		Standard: ausgeschaltet andere: bei Bestellung angeben, Einstellbereich von 10 ms bis 90 s (mit Schritt 10 ms)							
Schaltfrequenz		200 Hz (ohne Schaltverzögerung)							
Schaltzyklen		> 100 x 10^6							
[1] Die Parameter können kundenseitig durch das Programmier-Kit CIS-G oder durch das Programmiergerät P6 eingestellt werden (als Zubehör erhältlich).									
Temperaturfehler (Nullpunkt und Spanne) / -einsatzbereiche									
Temperaturfehler		≤ ± 0,3 % FSO / 10 K				im kompensierten Bereich 0 ... 85 °C			
Temperatureinsatzbereiche		Messstoff / Elektronik / Umgebung: -25 ... 85 °C				Lager: -40 ... 85 °C			

ICS Schneider Messtechnik GmbH
Briesestraße 59
D-16562 Hohen Neuendorf / OT Bergfelde
Tel.: 03303 / 50 40 66
Fax.: 03303 / 50 40 68
info@ics-schneider.de
www.ics-schneider.de

Elektrische Schutzmaßnahmen		
Kurzschlussfestigkeit	permanent	
Verpolschutz	bei vertauschten Anschlüssen keine Schädigung, aber auch keine Funktion	
Elektromagnet. Verträglichkeit	Störaussendung und Störfestigkeit nach EN 61326	
Mechanische Festigkeit		
Vibration	10 g RMS (20 ... 2000 Hz)	nach DIN EN 60068-2-6
Schock	100 g / 11 ms	nach DIN EN 60068-2-27
Werkstoffe		
Druckanschluss	Edelstahl 1.4301 (304)	
Gehäuse	Edelstahl 1.4305 (303)	
Dichtungen (medienberührt)	Standard: FKM	optional: EPDM
Trennmembrane	Keramik Al_2O_3 96 %	
Medienberührte Teile	Druckanschluss, Dichtungen, Trennmembrane	
Sonstiges		
Gewicht	ca. 90 g	
Einbaulage	beliebig	
Lebensdauer	100 Millionen Lastwechsel	
Schutzart	IP 67	
CE-Konformität	EMV-Richtlinie: 2014/30/EU	Druckgeräterichtlinie: 2014/68/EU (Modul A) [2]

[2] Die Anwendung dieser Richtlinie bezieht sich nur auf Geräte mit maximal zulässigem Überdruck > 200 bar

Anschlussschaltbilder

1 Schaltausgang

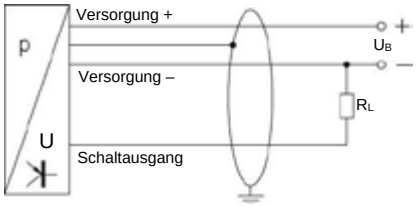

2 Schaltausgänge

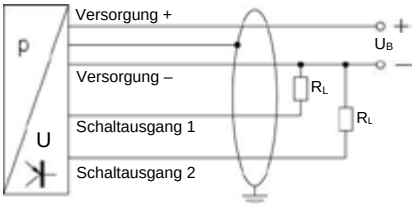

Anschlussbelegungstabelle

Elektrische Anschlüsse	M12x1 (4-polig), Metall		M8x1 (4-polig), Metall	
Versorgung +	1		1	
Versorgung –	3		3	
Schaltausgang 1	4		4	
Schaltausgang 2	2		2	
Schirm	Steckergehäuse		Steckergehäuse	

Abmessungen (mm / in)

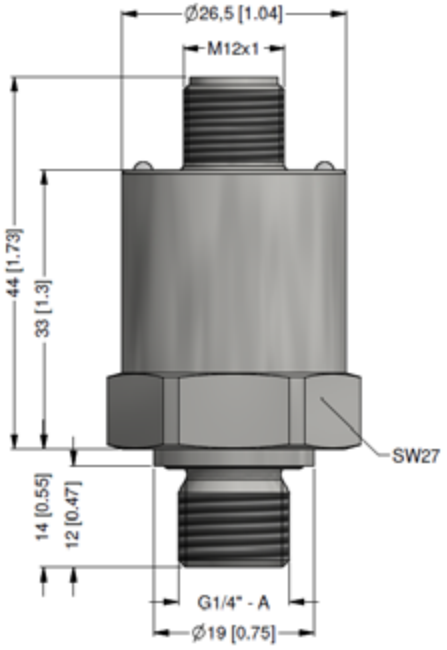

G1/4" DIN 3852
mit Stecker M12x1

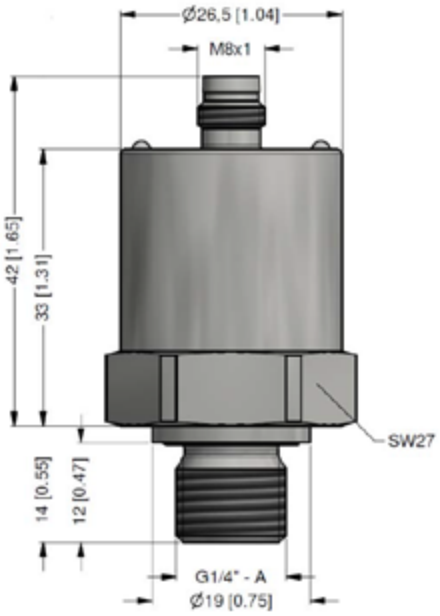

G1/4" DIN 3852
mit Stecker M8x1

Bestellschlüssel IDS 6

IDS 6 ☐☐☐ - ☐☐☐☐ - ☐ - ☐ - ☐☐☐ - ☐☐☐ - ☐ - ☐☐☐ - ☐☐☐

Messgröße																												
relativ	6	8	5																									
absolut	6	8	6																									
Eingang	**[bar]**																											
2				2	0	0	1																					
5				5	0	0	1																					
10				1	0	0	2																					
20				2	0	0	2																					
50				5	0	0	2																					
100				1	0	0	3																					
200				2	0	0	3																					
400				4	0	0	3																					
Sondermessbereiche				9	9	9	9																					auf Anfrage
Anzahl Schaltausgänge																												
1 Schaltausgang								1																				
2 Schaltausgänge								2																				
Analogausgang																												
ohne Analogausgang										0																		
Elektrischer Anschluss																												
M12x1 (4-polig), Metall												M	1	3														
M8x1 (4-polig), Metall												Q	0	0														
andere												9	9	9														auf Anfrage
Mechanischer Anschluss																3	0	0										
G1/4" DIN 3852																9	9	9										
andere																												auf Anfrage
Dichtung																			1									
FKM																			3									
EPDM																			9									
andere																												auf Anfrage
Einstellungscode																					0	0	0					
BD SENSORS Standard [1]																					9	9	9					
nach Kundenvorgabe [1]																												auf Anfrage
Sonderausführungen																								0	0	0		
Standard																								0	0	8		
öl- und fettfrei																								9	9	9		
andere																												auf Anfrage

[1] Die Parameter können kundenseitig durch die Programmier-Kits CIS-G oder durch das Programmiergerät P6 eingestellt werden (als Zubehör erhältlich).

ICS Schneider Messtechnik GmbH
Briesestraße 59
D-16562 Hohen Neuendorf / OT Bergfelde

Tel.: 03303 / 50 40 66
Fax.: 03303 / 50 40 68

info@ics-schneider.de
www.ics-schneider.de