IMG – 4-stellige Großanzeige für den Innenbereich (Outdoor auf Anfrage)

Schnittstelle: Profibus DP

- rote Anzeige von -1999…9999 Digits (optional 6 oder 8 Stellen)
- Ziffernhöhe 57 mm, 100 mm oder 200 mm
- Schutzart IP65
- Wandaufbau- oder Schalttafeleinbaugehäuse
- Druckausgleichsmembrane zur Be- und Entlüftung
- Anzeigenjustierung über Werksvorgabe oder direkt am Sensorsignal
- min/max-Werteerfassung
- Programmiersperre über Code-Eingabe
- Helligkeitssensor
- Zubehör: PC basiertes Konfigurationskit PM-TOOL mit CD und USB-Stecker
- auf Anfrage: Geräte für den Außenbereich

• **BESTELLNUMMER** (ohne Optionen)			EUR
Aufbaugehäuse			
57 mm	100-240 VAC	**IMG-ADR41.9000.S10xO 57 mm**	**1.175,50**
	18-36 VDC	**IMG-ADR41.9000.710xO**	**1.239,00**
100 mm	100-240 VAC	**IMG-ADR42.9000.S10xO 100 mm**	**1.503,80**
	18-36 VDC	**IMG-ADR42.9000.710xO**	**1.567,30**
200 mm	100-240 VAC	**IMG-ADR45.9000.S10xO 200 mm**	**2.626,30**
	18-36 VDC	**IMG-ADR45.9000.710xO**	**2.689,90**

• Anschluss

Stecker A:

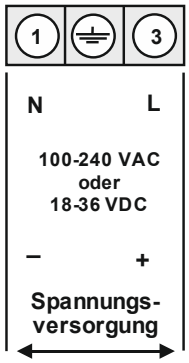

Stecker C: **IMG-xDR41.9000.x10A0**

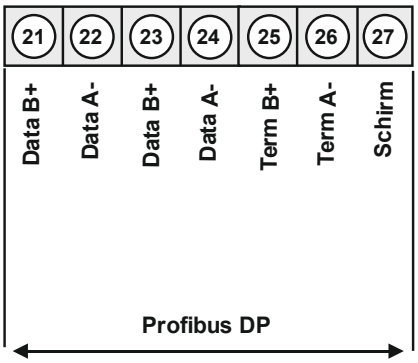

Stecker D:

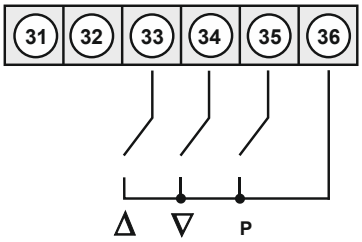

Anschluss externer Tastatur

ICS Schneider Messtechnik GmbH
Briesestraße 59
D-16562 Hohen Neuendorf / OT Bergfelde
Tel.: 03303 / 50 40 66
Fax.: 03303 / 50 40 68
info@ics-schneider.de
www.ics-schneider.de

	BESTELLNUMMER	EUR

• Parametriersoftware

PC-basierte Konfigurationssoftware PM-TOOL, für Geräte ohne Tastatur oder zur einfachen Parametrierung von Standardgeräten, inkl. CD und USB-Adapter.	**PM-TOOL-USB**	**30,70**

• Bestellschlüssel Optionen

IM	**G**	**-**	**A**	**D**	**R**	**4**	**1.**	**9**	**0**	**0**	**0.**	**S**	**1**	**0**	**x**	**O**	**Versorgung 100-240 VAC / DC ±10%**
IM	**G**	**-**	**A**	**D**	**R**	**4**	**1.**	**9**	**0**	**0**	**0.**	**7**	**1**	**0**	**x**	**O**	**Versorgung 18-36 VDC galv. getrennt**

		EUR
D	Dimension: max. 3-stellig	31,80
1	57 mm Anzeigenhöhe	
2	100 mm Anzeigenhöhe	
3	200 mm Anzeigenhöhe	
6	Anzahl der Stellen: 6 – 57 mm	275,30
6	Anzahl der Stellen: 6 – 100 mm	391,80
8	Anzahl der Stellen: 8 – 57 mm	550,70
8	Anzahl der Stellen: 8 – 100 mm	783,70
8	Anzahl der Stellen: 8 – 200 mm	auf Anfrage
G	Grüne LED	auf Anfrage
B	Blau	auf Anfrage
Y	Orange	auf Anfrage
B	Einbaugehäuse 57 mm, max. 4-stellig	190,60
B	Einbaugehäuse 100 mm, max. 4-stellig	296,50

MG**O** (**O**utdoor): 100 mm à 370,70€ / 200 mm à 688,40€ - nur für Versorgungsspannung 100-240 VAC möglich!

• Gehäuseabmessungen

Aufbaugehäuse

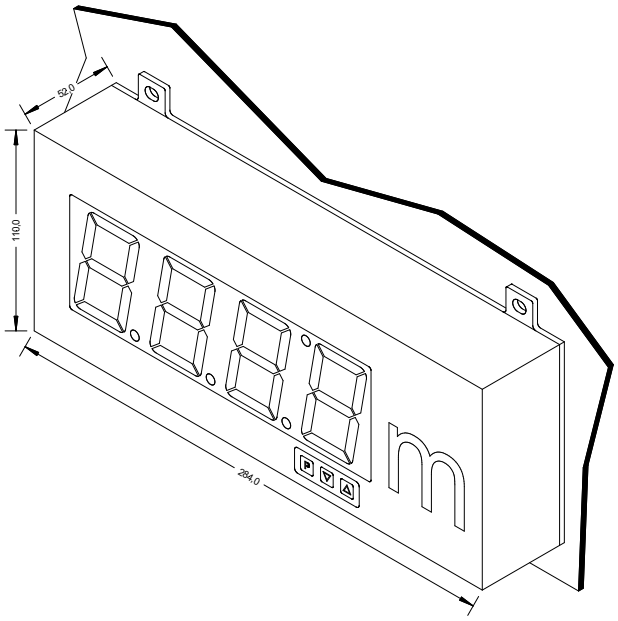

Einbaugehäuse

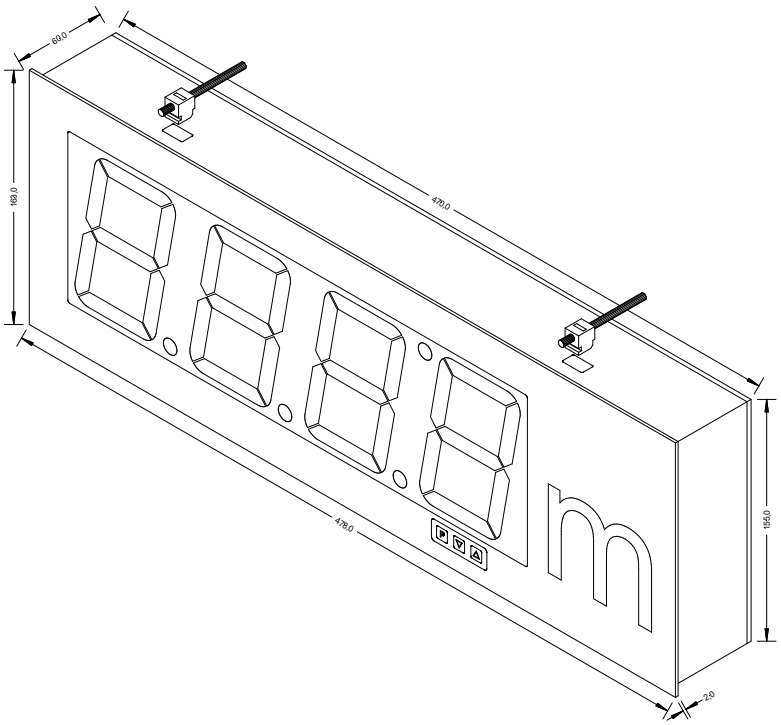

• Technische Daten

Abmessungen	Aufbaugehäuse	57 mm Anzeige: 284 mm x 110 mm x 52 mm (BxHxT) 100 mm Anzeige: 470 mm x 155 mm x 58 mm (BxHxT) 200 mm Anzeige: 998 mm x 276 mm x 58 mm (BxHxT)
	Einbaugehäuse	57 mm Anzeige: 100 mm Anzeige: 478 mm x 155 mm x 60 mm (BxHxD) $474^{-0,5}$ mm x $159^{-0,5}$ mm (BxH) = Einbauausschnitt
Material	Aluminium, schwarz, pulverbeschichtet	
Schutzart	IP65 komplett	
Anschluss	Aufbaugehäuse	PG-Verschraubung, Gehäuseunterseite
	Stecker (intern)	Stecker A: 3-polige Steckklemme für Spannungsversorgung Stecker C: 6-polige Steckklemme für Schnittstelle Stecker D: 6-polige Steckklemme für externe Tastatur (optional)
Gewicht	57 mm Anzeige (4-stellig): ca. 1,3 kg 100 mm Anzeige (4-stellig): ca. 2,7 kg	
Anzeige	Display	Power LEDs
	Ziffernhöhe	57 mm, 100 mm
	Segmentfarbe	rot, grün (orange, blau auf Anfrage)
	Anzahl der Stellen	4, optional 6 oder 8 Stellen
	Anzeigenbereich	-1999 bis 9999
	Überlauf	waagerechte Balken oben
	Unterlauf	waagerechte Balken unten
	Anzeigezeit	0,01 bis 2,0 Sekunden
	Einsatzbereich	Innenbereich / Außenbereich
Schnittstelle seriell		
Protokoll	Profibus DP	
Baudraten	Autobauderkennung bis 12 MBaud	
Schnittstellen	RS485	
Leitungslänge	max. 1000 m	
Busabschluss	Pull-up/Pull-down nach EN 50170	
Terminierung	über Anschlussklemme aktivierbar	
Netzteil	Versorgung	100-240 VAC 50/60 Hz, DC ±10% 18-36 VDC, galv. getrennt
	Leistungsaufnahme	max. 50 VA, max. 200 mm Anzeige
Speicher	EEPROM	Datenerhalt ≥100 Jahre bei 25°C
Umgebungs-bedingungen	Arbeitstemperatur	-20...+50°C
	Lagertemperatur	-30...+70°C
	Klimafestigkeit	rel. Feuchte 0-75 % im Jahresmittel ohne Betauung
EMV	EN 61326	
CE-Zeichen	Konformität gemäß 2014/30/EU	
Sicherheits-anforderungen	gemäß Niederspannungsrichtlinie 2014/35/EU; EN 61010; EN 60664-1	

• Bestellschlüssel

IM	G	-	A	D	R	4	1.	9	0	0	0.	S	1	0	x	O

Grundtyp M-Serie

Großanzeige

Gehäuseausführung

Aufbaugehäuse	A
Einbaugehäuse	B

Anzeigenart

Digital	D

Anzeigenfarbe

Rot	R
Grün (auf Anfrage)	G
Orange (auf Anfrage	Y
Blau (auf Anfrage)	B

Anzahl der Stellen

4-stellig	4
6-stellig	6
8-stellig	8

Ziffernhöhe

57 mm	1
100 mm	2
200 mm	5

Schnittstellen

Profibus DP	9

Dimension

O	ohne
D	max. 3 Zeichen

Version

x	Interne Kennung

Schaltpunkte

0	ohne

Bedienung

1	Tasten frontseitig
E	Anschluss für externe Tasten

Versorgungsspannung

7	18-36 VDC galv. getrennt
S	100-240 VAC

Messeingang

0	Schnittstelle

Analogausgang*

0	ohne

Geberversorgung

0	ohne

*** Die Option Analogausgang ist nicht kombinierbar mit Option Schnittstelle!**

ICS Schneider Messtechnik GmbH
Briesestraße 59
D-16562 Hohen Neuendorf / OT Bergfelde

Tel.: 03303 / 50 40 66
Fax.: 03303 / 50 40 68

info@ics-schneider.de
www.ics-schneider.de