TERPS8000

Pressure Sensors

Hazardous Area Installation Instructions

Model DPS80GC – ATEX/UKEX/IECEx Ex ec nC

English	1 – 2
Deutsch	3 – 4
Español	5 – 6
Français	7 – 8
Italiano	9 – 10
Português	11 – 12

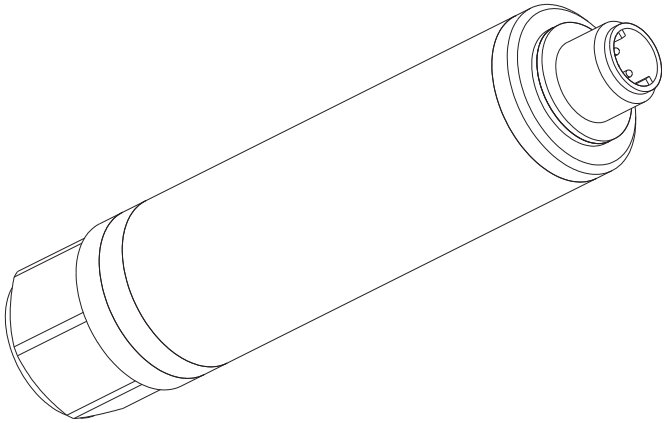

Druck.com

ICS Schneider Messtechnik GmbH
Briesestraße 59
D-16562 Hohen Neuendorf / OT Bergfelde

Tel.: 03303 / 50 40 66
Fax.: 03303 / 50 40 68

info@ics-schneider.de
www.ics-schneider.de

A1

[1]	WARNING – DO NOT SEPARATE WHEN ENERGISED	
[2] [3] [4]	TERPS 8000 PRESSURE SENSOR DPS 80GC[#]-T#-A#-C#-##-##[-########] ######### ACCURACY	
[5] [6]	##### - ##### ### # CAN V2.## ## - 30 Vdc 100 mA S/N ######## DD/MM/YY	[7] [8]
[9]	IECEx SIR 11.0119X Sira 11ATEX4270X CSAE 21UKEX4746X Ex ec nC IIC T3 Gc (-45°C<=Ta<=+125°C) II 3 G	[10]
[11]		
[12]	DRUCK LTD. LEICESTER, LE6 0FH, UK MADE IN UK	[13]

Copyright 2011 Baker Hughes Company.

Copyright 2011 Baker Hughes Company.

Requirements in Hazardous Areas

The original language of these instructions is English.

The data that follows is only applicable to equipment with the specified marking details.

The equipment for use in potentially explosive atmospheres complies with the EU Directive 2014/34/EU (ATEX) and/or the UK Statutory Instruments 2016 No. 1107 regulation (as amended by SI 2019 no. 696) and/or the IEC Certification Scheme for Explosive Atmospheres (IECEx).

The applied standards are:

IEC 60079-0:2017	EN IEC 60079-0:2018
IEC 60079-7:2017	EN 60079-7:2015+A1:2018
IEC 60079-15:2010	EN 60079-15:2010

Read and understand all the related data before installing and using the equipment. This includes: all local safety procedures and installation standards (for example: IEC/EN 60079-14), this document, and the product datasheet or, if applicable, the specification drawing.

Copies of the ATEX, IECEx and UKEX type-examination certificates are available from the manufacturer.

To install and use the equipment in potentially explosive atmospheres ("hazardous areas"), use only approved engineers who have the necessary skills and qualifications.

WARNING **Do not use tools on the pressure sensor that might cause incendive sparks - this can cause an explosion.**

Do not connect or separate an energized electrical circuit in a hazardous area while explosive atmospheres are present – this can cause an explosion. Isolate the power supply to the equipment first.

Marking Details

Refer to Figure A1, and the explanation below:

1. Warning marking: WARNING – DO NOT SEPARATE WHEN ENERGIZED.
2. Product description.
3. Model number. To identify the meaning, refer to the product datasheet.

   Note: If the model number is followed by four or eight numbers, '-####' or '-########', refer to manufacturer's specification drawing E-A3-#### or ########.
4. Accuracy specification. Refer to the product datasheet or, if applicable, specification drawing.
5. Input: Pressure range limits.
6. Input: Power supply voltage range and current limits.
7. Output: Type and physical layer specification.
8. Serial number; date of manufacture.
9. Certificate numbers (IECEx; ATEX; UKEX); hazardous area markings.
10. EU Directive 2014/34/EU and UK SI 2016/1107 markings.
11. Reserved for other certification markings (if applicable).
12. Certificate holder's name and address.
13. Country of assembly: Made in UK.

Pressure Sensor Materials

The materials used for the primary enclosure and pressure bearing surfaces are identified in the product datasheet or, if applicable, the specification drawing.

Make sure that the materials are applicable for the installation.

Installation

Before using the equipment, remove the plastic/rubber protection cap from the pressure connector.

External Temperature Limits

The permitted ambient temperature range for the equipment is -45°C to +125°C. Make sure the process media also stays within these limits.

Position

Attach the equipment in a safe configuration that prevents unwanted stress (vibration, physical impact, shock, mechanical and thermal stresses). Do not install the equipment where it can be damaged by a material that causes corrosion. Provide additional protection for equipment that may be damaged in service.

Ingress Protection

As specified by the certification, the enclosure has a minimum ingress protection rating of IP54.

Note: The enclosure can have a higher IP rating, but this has not been assessed by CSA Group Testing. Refer to the datasheet or, if applicable, the specification drawing.

Identification of Markings Put Into Use

The product may have been provided with markings for more than one method of protection. The method or methods put into use must be indicated, by marking the adjacent box (see Figure A1, items 9 or 11).

The wall of the enclosure may only be 0.8 mm thick. The method of marking must not dent, pierce or damage the product enclosure. The use of impact stamps and engraving is not permitted.

Electrical Connections

The DPS80GC is intended to be used with other electronic devices connected to a Controller Area Network (CAN) bus.

Make sure that the voltage supplied at the terminals does not exceed 30 volts.

The pressure sensor requires approximately 100 mA to start.

The power consumption of the pressure sensor is less than 1 Watt in normal operation.

To identify the electrical connections, refer to the product datasheet or, if applicable, the specification drawing.

The electrical connector must meet the requirements of standards IEC/EN 60079-0 and IEC/EN 60079-15 or IEC/EN 60079-7.

The electrical connection must be made tight and secured from loosening by vibration.

A guard must be installed to prevent the unintentional separation of the electrical connector from the pressure sensor whilst the circuit is energized.

The sensor enclosure must be connected to earth/ground via the pressure connector. If applicable, make sure the cable screen is isolated from the pressure sensor.

DPS8### models are resistant to an AC test voltage of 500 V RMS as specified in IEC/EN 60079-15.

For additional installation requirements, refer also to "Specific Conditions of Use".

Copyright 2011 Baker Hughes Company.

Maintenance

Clean the case with a moist, lint-free cloth and a weak detergent.

Check that the electrical connections remain securely fastened.

Refer also to “Installation” and “Repair”.

Repair

Do not try to do repairs to this equipment. Return the equipment to the manufacturer or an approved service agent.

Specific Conditions of Use

1. The certificate is applicable to the pressure sensor only. It is therefore the responsibility of the user/installer to ensure that the sensor is safely connected to its power supply using cable and a cable connector that comply with the following criteria:
   - The cable and cable connector shall be physically suitable for the application, e.g. temperature, size, corrosion, electrical ratings, etc.
   - The connector shall be suitably certified and meet the requirements of standards IEC/EN 60079-0 and IEC/EN 60079-15 or IEC/EN 60079-7.
   - The cable and cable connector shall be selected and fitted in accordance with local codes of practice, e.g. IEC/EN 60079-14.
2. If the sensor is disconnected from the cable connector, then the electrical supply shall be de-energised before separating.

Declaration Requirements – EU Directive 2014/34/EU

This equipment is designed and manufactured to meet the essential health and safety requirements not covered by Type Examination Certificate Sira 11ATEX4270X when installed as detailed above.

Declaration Requirements – UK SI 2016/1107 (as amended by SI 2019/696)

This equipment is designed and manufactured to meet the essential health and safety requirements not covered by UK-Type Examination Certificate CSAE 21UKEX4746X when installed as detailed above.

Copyright 2011 Baker Hughes Company.

Anforderungen in explosionsgefährdeten Bereichen

Die Originalsprache dieser Anleitung ist Englisch.

Die folgenden Daten gelten nur für Geräte mit den angegebenen Kennzeichnungsdetails.

Das für den Einsatz in explosionsgefährdeten Atmosphären konzipierte Gerät erfüllt die Anforderungen der EU-Richtlinie 2014/34/EU (ATEX) bzw. der UK-Rechtsverordnung 2016 Nr. 1107 (geändert durch SI 2019 Nr. 696) bzw. des IEC-Zertifizierungsabkommens für explosionsgefährdete Bereiche (IEC Certification Scheme for Explosive Atmospheres (IECEx)).

Die angewendeten Normen sind:

IEC 60079-0:2017	EN IEC 60079-0:2018
IEC 60079-7:2017	EN 60079-7:2015+A1:2018
IEC 60079-15:2010	EN 60079-15:2010

Lesen Sie vor der Installation und Inbetriebnahme des Geräts bitte sorgfältig die gesamte Dokumentation. Dazu gehören: Alle vor Ort geltenden Sicherheits- und Installationsvorschriften (z. B. IEC/EN 60079-14), dieses Dokument, das Produktdatenblatt oder die Spezifikationszeichnung (sofern zutreffend).

Ausfertigungen der Zertifikate über die ATEX, IECEx und UKEX-Typenprüfungen sind über den Hersteller erhältlich.

Das Gerät darf in explosionsgefährdeten Bereichen („Ex-Bereichen“) nur durch zugelassenes Fachpersonal installiert und verwendet werden, das über die notwendigen Kenntnisse und Qualifikationen verfügt.

WARNUNG Arbeiten Sie an dem Drucksensor nicht mit Werkzeugen, die Zündfunken verursachen können. Dies kann zu Explosionen führen.

Ein unter Spannung stehender elektrischer Schaltkreis darf nicht in einem Ex-Bereich angeschlossen oder getrennt werden, solange die Umgebung explosionsgefährdet ist. Dies kann zu Explosionen führen. Trennen Sie zuerst die Stromversorgung vom Gerät.

Kennzeichnungsdetails

Siehe nachstehende Abbildung A1 und Erläuterung:

1. Warnhinweis: WARNUNG – NICHT TRENNEN, WENN DAS GERÄT SPANNUNG FÜHRT
2. Produktbeschreibung.
3. Modellnummer. Bedeutung siehe Produktdatenblatt.

   Hinweis: Wenn der Modellnummer vier bis acht Zahlen („-####“ oder „-########“) nachgestellt sind, siehe die Spezifikationszeichnung des Herstellers E-A3-#### oder ########.
4. Spezifizierte Genauigkeit. Siehe Produktdatenblatt oder, sofern zutreffend, Spezifikationszeichnung.
5. Eingang: Druckbereichsgrenzen.
6. Eingang: Spannungsbereich und Stromgrenzen der Stromversorgung.
7. Ausgang: Typ und Spezifikation der physikalischen Schicht.
8. Seriennummer; Herstellungsjahr.
9. Zertifikatnummern (IECEx; ATEX; UKEX); Kennzeichnungen für Gefahrenbereiche.
10. Kennzeichnungen gemäß EU-Richtlinie 2014/34/EU und UK-Rechtsverordnung UK SI 2016/1107.
11. Für weitere Zertifizierungszeichen reserviert (sofern zutreffend).
12. Name und Anschrift des Zertifikatsinhabers.
13. Endmontageland: Hergestellt in Großbritannien.

Materialien des Drucksensors

Die für die Oberflächen von Primärgehäuse und Drucklager verwendeten Materialien sind im Produktdatenblatt oder, sofern zutreffend, in der Spezifikationszeichnung angegeben.

Stellen Sie sicher, dass die Materialien für die Anwendung geeignet sind.

Installation

Entfernen Sie vor dem Gebrauch des Geräts die Kunststoff-/Gummischutzkappe vom Druckanschluss.

Externe Temperaturgrenzwerte

Der zulässige Umgebungstemperaturbereich für das Gerät ist -45 °C bis +125 °C. Stellen Sie sicher, dass die Prozessmedien diese Temperaturgrenzen ebenfalls einhalten.

Einbauort

Installieren Sie das Gerät in einer sicheren Konfiguration, die unnötige Belastungen (Vibration, physische Stöße, Schock, mechanische und thermische Beanspruchungen) verhindert. Installieren Sie das Gerät nicht an Orten, an denen es durch korrosive Substanzen beschädigt werden kann. Statten Sie Geräte, die während des Einsatzes beschädigt werden können, mit einem zusätzlichen Schutz aus.

Schutzart

Wie in der Zertifizierung angegeben, verfügt das Gehäuse mindestens über die Schutzart IP54.

Hinweis: Das Gehäuse kann eine höhere IP-Schutzart aufweisen, die jedoch nicht von CSA Group Testing bewertet wurde. Siehe Datenblatt oder, sofern zutreffend, Spezifikationszeichnung.

Identifizierung der verwendeten Kennzeichnungen

Das Produkt wurde möglicherweise mit Kennzeichnungen für mehrere Schutzmethoden geliefert. Die angewendeten Methoden müssen durch Ankreuzen des jeweiligen Kästchens angegeben werden (siehe Abbildung A1, Punkt 9 oder 11).

Die Gehäusewand darf maximal 0,8 mm dick sein. Die Kennzeichnung darf das Gehäuse des Produkts nicht verbiegen, durchstechen oder beschädigen. Prägestempel und Gravuren dürfen nicht verwendet werden.

Elektrische Anschlüsse

Der DPS80GC ist zur Verwendung mit anderen elektronischen Geräten vorgesehen, die mit einem CAN-Bus (Controller Area Network) verbunden sind.

Stellen Sie sicher, dass die an den Klemmen anliegende Spannung 30 V nicht übersteigt.

Der Drucksensor benötigt zum Einschalten ca. 100 mA.

Die Leistungsaufnahme des Drucksensors beträgt im Normalbetrieb unter 1 Watt.

Zur Identifizierung der elektrischen Anschlüsse siehe das Produktdatenblatt oder, sofern zutreffend, die Spezifikationszeichnung.

Der Elektrostecker muss die Anforderungen der Normen IEC/EN 60079-0 und IEC/EN 60079-15 oder IEC/EN 60079-7 erfüllen.

Copyright 2011 Baker Hughes Company.

Die elektrischen Anschlüsse sind fest anzuziehen und gegen Lösen durch Vibrationen zu sichern.

Es muss eine Schutzvorrichtung installiert werden, um ein unbeabsichtigtes Abziehen des Elektrosteckers vom Drucksensor bei stromführender Schaltung zu verhindern.

Das Sensorgehäuse muss über den Druckanschluss an die Erdung/Masse angeschlossen werden. Falls zutreffend, stellen Sie sicher, dass die Kabelschirmung vom Drucksensor isoliert ist.

Die DPS8### Modelle halten einer Testwechselspannung von 500 V AC eff. gemäß IEC/EN 60079-15 stand.

Zusätzliche Installationsanforderungen siehe auch „Spezifische Einsatzbedingungen“.

Wartung

Reinigen Sie das Gehäuse mit einem feuchten, flusenfreien Tuch und einem milden Reinigungsmittel.

Prüfen Sie die elektrischen Anschlüsse auf festen Sitz.

Siehe auch „Installation“ und „Reparaturen“.

Reparaturen

Versuchen Sie nicht, dieses Gerät zu reparieren. Senden Sie das Gerät an den Hersteller oder eine autorisierte Servicevertretung zurück.

Spezifische Einsatzbedingungen

1. Das Zertifikat gilt nur für den Drucksensor. Es liegt daher in der Verantwortung des Benutzers/Monteurs, sicherzustellen, dass der Sensor über ein Kabel und einen Kabelstecker sicher mit der Stromversorgung verbunden ist. Diese müssen die folgenden Kriterien erfüllen:
   - Das Kabel und der Kabelstecker müssen physikalisch für die Anwendung geeignet sein, z. B. Temperatur, Größe, Korrosion, elektrische Kenndaten usw.
   - Der Stecker muss wie erforderlich zertifiziert sein und die Anforderungen der Normen IEC/EN 60079-0 und IEC/EN 60079-15 oder IEC/EN 60079-7 erfüllen.
   - Das Kabel und der Kabelstecker sind gemäß lokalen Vorschriften auszuwählen und zu montieren, z. B. IEC/EN 60079-14.
2. Wenn der Sensor vom Kabelstecker getrennt wird, muss zuvor die Stromversorgung unterbrochen werden.

Deklarationsanforderungen – EU-Richtlinie 2014/34/EU

Dieses Gerät ist so ausgelegt und hergestellt, dass bei einer Installation wie oben beschrieben die wesentlichen Gesundheits- und Sicherheitsanforderungen erfüllt werden, die nicht durch die Baumusterprüfbescheinigung Sira 11ATEX4270X abgedeckt sind.

Meldepflichten – UK SI 2016/1107 (geändert durch SI 2019/696)

Dieses Gerät ist so ausgelegt und hergestellt, dass bei einer Installation wie oben beschrieben die wesentlichen Gesundheits- und Sicherheitsanforderungen erfüllt werden, die nicht durch die UK-Baumusterprüfbescheinigung CSAE 21UKEX4746X abgedeckt sind.

Copyright 2011 Baker Hughes Company.

Requisitos para zonas peligrosas

Estas instrucciones se redactaron originalmente en inglés.

Los datos que figuran a continuación sólo corresponden a los equipos con las marcas que se especifican.

El equipo para uso en atmósferas potencialmente explosivas cumple los requisitos de la Directiva 2014/34/UE (ATEX) de la UE o UK Statutory Instruments 2016 n.º 1107 (normativa de Reino Unido, modificada por SI 2019 n.º 696) o del esquema de certificación IEC para atmósferas explosivas (IECEx).

Se han aplicado las siguientes normas:

IEC 60079-0:2017	EN IEC 60079-0:2018
IEC 60079-7:2017	EN 60079-7:2015+A1:2018
IEC 60079-15:2010	EN 60079-15:2010

Antes de instalar y utilizar el dispositivo, lea detenidamente y comprenda toda la información correspondiente. Incluye: todos los procedimientos de seguridad y normas de instalación estándar (por ejemplo: IEC/EN 60079-14), este documento y la hoja de características o, si procede, el plano de especificaciones.

Si lo desea, solicite al fabricante una copia de los certificados ATEX, IECEx o UKEX.

Para instalar y utilizar el equipo en atmósferas potencialmente explosivas ("zonas peligrosas"), utilice exclusivamente los servicios de técnicos acreditados y convenientemente cualificados.

ADVERTENCIA No utilice herramientas que puedan provocar chispas con el sensor de presión, podría dar lugar a una explosión.

No conecte ni separe un circuito eléctrico con corriente en una zona peligrosa con atmósferas explosivas, podría provocar una explosión. Aísle previamente la alimentación eléctrica del equipo.

Información detallada de las marcas

Consulte la Figura A1 y la explicación siguiente:

1. Marcado de advertencia: ADVERTENCIA – NO DESCONECTAR MIENTRAS RECIBA CORRIENTE.
2. Descripción del producto
3. Número de modelo. Para identificar el significado, consulte la hoja de características del producto.

   Nota: Si el número de modelo va seguido de cuatro u ocho cifras, '-####' o '-########', consulte el plano de especificaciones del fabricante E-A3-#### o ########.
4. Especificaciones de precisión. Consulte la hoja de características del producto o, si procede, el plano de especificaciones.
5. Entrada: límites del rango de presión
6. Entrada: rango de tensión de alimentación y límites de corriente
7. Salida: Tipo y especificación del soporte físico.
8. Número de serie; fecha de fabricación
9. Números de certificado (IECEx; ATEX; UKEX); marcados de zona peligrosa.
10. Marcados de la Directiva 2014/34/UE de la UE e instrumentos reglamentarios de Reino Unido UK SI 2016/1107.
11. Reservado para otros marcados de certificación (si procede)
12. Nombre y dirección del titular del certificado
13. País de ensamblaje. Fabricado en el Reino Unido.

Materiales del sensor de presión

Los materiales utilizados en la caja primaria y superficies sometidas a presión se identifican en la hoja de características del producto o en el plano de especificaciones (si procede).

Asegúrese de que los materiales se pueden utilizar en la instalación.

Instalación

Antes de utilizar el equipo retire la tapa protectora de plástico/goma del conector de presión.

Límites de temperatura externa

El rango de temperatura ambiente admisible del equipo es de -45°C a +125°C. Asegúrese de que el medio del proceso se mantenga dentro de estos límites.

Posición

Monte el equipo de forma segura para evitar tensiones no deseadas (vibraciones, impactos físicos, sacudidas o tensiones mecánicas y térmicas). No instale el equipo en lugares en los que pueda sufrir daños provocados por materiales. Utilice medidas de protección adicionales para los equipos que puedan sufrir daños durante el uso.

Estanqueidad

Como se especifica en la certificación, la caja tiene un grado de protección mínimo de IP54.

Nota: La caja puede tener un grado IP más elevado, pero CSA Group Testing no lo ha evaluado. Consulte la hoja de características o, si procede, el plano de especificaciones.

Identificación del marcado en uso

El producto puede incluir marcados de varios métodos de protección. El método o los métodos utilizados se deben indicar marcando la casilla correspondiente (consulte la Figura A1, elementos 9 u 11).

El grosor máximo de la pared de la caja es de 0,8 mm. El método de marcado no debe abollar, perforar ni dañar la caja. No se permite la marcación por impacto ni por grabado.

Conexiones eléctricas

El DPS80GC está diseñado para usarse con otros dispositivos electrónicos conectados a un bus CAN (red de área de controlador).

Asegúrese de que la tensión suministrada en los terminales no sea superior a 30 voltios.

El sensor de presión requiere aproximadamente 100 mA para entrar en funcionamiento.

El consumo de energía del sensor de presión es inferior a 1 vatio en condiciones normales de funcionamiento.

Para identificar las conexiones eléctricas consulte la hoja de características del producto o el plano de especificaciones (si procede).

El conector eléctrico debe cumplir las especificaciones de las normas IEC/EN 60079-0 e IEC/EN 60079-15 o IEC/EN 60079-7.

La conexión eléctrica debe ser firme y estar protegida para evitar que se afloje debido a la vibración.

Deberá instalarse una guarda para evitar la separación involuntaria del conector eléctrico del sensor de presión mientras el circuito reciba corriente.

Copyright 2011 Baker Hughes Company.

La caja del sensor debe estar conectada a tierra/masa a través del conector de presión. Si procede, asegúrese de que la pantalla del cable esté aislada del sensor de presión.

Los modelos DPS8### resisten una tensión CA de prueba de 500 V RMS según las especificaciones de la norma IEC/EN 60079-15.

Para obtener más información sobre los requisitos adicionales de instalación, consulte “Condiciones específicas de uso”.

Mantenimiento

Limpie el cuerpo con un paño húmedo y sin pelusa y con un detergente suave.

Compruebe que las conexiones eléctricas permanezcan bien ajustadas.

Consulte también “Instalación” y “Reparación”.

Reparación

No intente reparar este equipo. Envíe el equipo al fabricante o a un agente de servicio técnico autorizado.

Condiciones específicas de uso

1. El certificado sólo se aplica al sensor de presión. El usuario/instalador es por tanto responsable de garantizar la correcta conexión del sensor a su fuente de energía mediante un cable y un conector de cable que cumpla los siguientes criterios:
   - El cable y el conector de cable debe ser físicamente adecuado para la aplicación (temperatura, tamaño, corrosión, clasificación eléctrica, etc.).
   - El conector eléctrico debe estar certificado y cumplir las especificaciones de las normas IEC/EN 60079-0 e IEC/EN 60079-15 o IEC/EN 60079-7.
   - El cable y el conector de cable debe seleccionarse e instalarse conforme a la reglamentación local vigente (p. ej., IEC/EN 60079-14).
2. Si el sensor se desconecta del conector eléctrico, se deberá interrumpir el suministro de energía eléctrica antes de la separación.

Requisitos de declaración – Directiva 2014/34/UE

Cuando se instala según las instrucciones anteriores, este equipo cumple los requisitos esenciales de higiene y seguridad no cubiertos en el Certificado de inspección de tipo CE Sira 11ATEX4270X.

Requisitos de la declaración – UK SI 2016/1107 (modificada por SI 2019/696)

Cuando se instala según las instrucciones anteriores, este equipo cumple los requisitos esenciales de higiene y seguridad no cubiertos en el Certificado de inspección de tipo UK CSAE 21UKEX4746X.

Copyright 2011 Baker Hughes Company.

Conditions requises dans les zones dangereuses

La langue d'origine de la présente notice est l'anglais.

Les données suivantes concernent uniquement les appareils portant le marquage indiqué.

L'appareil destiné à une utilisation en atmosphère potentiellement explosive est conforme à la Directive 2014/34/UE (ATEX) de l'UE et/ou règlement relatif aux textes réglementaires britanniques 2016 n° 1107 (tel que modifié par le règlement SI 2019 n° 696) et/ou au programme de certification internationale de la CEI pour les atmosphères explosives (IECEx).

Les normes applicables sont les suivantes :

IEC 60079-0:2017	EN IEC 60079-0:2018
IEC 60079-7:2017	EN 60079-7:2015+A1:2018
IEC 60079-15:2010	EN 60079-15:2010

Avant d'installer et d'utiliser l'appareil, lisez et maîtrisez toutes les informations qui s'y rapportent. Parmi ces informations, figurent toutes les procédures de sécurité et les normes d'installation (par exemple, CEI/EN 60079-14), le présent document, ainsi que la fiche technique ou le schéma des spécifications.

Des exemplaires des certificats d'examen de type ATEX, IECEx et UKEX sont disponibles auprès du fabricant.

Pour installer et utiliser cet appareil dans des atmosphères potentiellement explosives (« zones dangereuses »), nous vous demandons instamment d'avoir uniquement recours à des techniciens qualifiés dans ce domaine.

AVERTISSEMENT N'utilisez pas d'outil risquant de provoquer des étincelles incendiaires sur le capteur de pression - risque d'explosion.

Ne raccordez pas ou ne débranchez pas de circuit électrique alimenté dans une zone dangereuse en présence d'atmosphères explosives - risque d'explosion. Commencez par isoler l'alimentation de l'appareil.

Marquage

Reportez-vous à Figure A1 et aux explications ci-dessous :

1. Marquage d'avertissement : AVERTISSEMENT – NE PAS DÉBRANCHER SI L'APPAREIL EST ALIMENTÉ.
2. Description du produit.
3. Numéro de modèle. Pour en connaître la signification, reportez-vous à la fiche technique du produit.

   Remarque : Si le numéro de modèle est suivi de quatre ou huit chiffres, '-####' ou '-########', reportez-vous au schéma des caractéristiques E-A3-#### ou ######## du fabricant.
4. Caractéristiques de la précision. Reportez-vous à la fiche technique du produit, ou le cas échéant, au schéma des caractéristiques.
5. Entrée : Limites de plage de pression.
6. Entrée : Plage de tension et limites de courant de l'alimentation.
7. Sortie : Type et caractéristique de couche physique.
8. Numéro de série, date de fabrication.
9. Numéros de certificat (IECEx; ATEX; UKEX); marquages de zone dangereuse.
10. Marquages de conformité à la Directive 2014/34/UE de l'UE et aux textes réglementaires britanniques UK SI 2016/1107.
11. Réservé à d'autres marques de certification (le cas échéant).
12. Nom et adresse du titulaire du certificat.
13. Pays d'assemblage : Fabriqué au Royaume-Uni.

Matériaux du capteur de pression

Les matériaux utilisés pour le boîtier principal et les surfaces exposées à la pression sont identifiés sur la fiche technique du produit ou, le cas échéant, sur le schéma des caractéristiques.

Assurez-vous que ces matériaux sont adaptés à l'installation.

Installation

Avant d'utiliser l'appareil, retirez le capuchon protecteur en plastique/caoutchouc du raccord de pression.

Limites de température extérieure

La plage de température ambiante admissible pour l'appareil est comprise entre -45°C et +125°C. Assurez-vous que la température du milieu de production se maintient dans cette plage.

Position

Fixez l'appareil de façon à éviter toute contrainte superflue (vibrations, impacts, chocs, contraintes mécaniques et thermiques, etc.). N'installez pas l'appareil dans un endroit où un produit corrosif pourrait l'endommager. Assurez une protection supplémentaire si l'appareil risque d'être endommagé en cours d'utilisation.

Protection

Comme spécifié par la certification, le boîtier possède une protection d'étanchéité minimum de niveau IP54.

Remarque : Le boîtier peut avoir un indice de protection IP plus élevé, mais aucune évaluation par CSA Group Testing n'en a été effectuée. Reportez-vous à la fiche technique, ou le cas échéant, au schéma des caractéristiques.

Identification des marquages utilisés

Il est possible que le produit soit livré avec des marques se rapportant à plusieurs méthodes de protection. La ou les méthodes utilisées doivent être indiquées en cochant le cadre adjacent (voir Figure A1, élément 9 ou 11).

L'épaisseur de la paroi du boîtier peut être de 0,8 mm seulement. La méthode utilisée pour effectuer le marquage ne doit ni bosseler, ni percer, ni endommager le boîtier du produit. Le recours à l'estampage à impact et au gravage est interdit.

Connexions électriques

Le DPS80GC est prévu pour être utilisé avec d'autres appareils électroniques raccordés à un bus CAN (Controller Area Network).

Assurez-vous que la tension fournie aux bornes ne dépasse pas 30 volts.

Le capteur de pression exige une intensité de démarrage d'environ 100 mA.

En fonctionnement normal, la consommation électrique du capteur de pression est inférieure à 1 Watt.

Pour identifier les connexions électriques, reportez-vous à la fiche technique du produit ou, le cas échéant, au schéma des caractéristiques.

Le connecteur électrique doit satisfaire aux exigences des normes CEI/EN 60079-0 et CEI/EN 60079-15 ou CEI/EN 60079-7.

Copyright 2011 Baker Hughes Company.

La connexion électrique doit être bien serrée pour éviter qu'elle ne se desserre par vibrations.

Il faut installer une protection pour éviter toute tentative de débranchement illicite du connecteur électrique d'avec le capteur de pression lorsque le circuit est sous tension.

L'enceinte du capteur doit être reliée à la terre via le raccord de pression. Le cas échéant, assurez-vous que le blindage du câble est isolé du capteur de pression.

Les modèles DPS8### résistent au test d'application d'une tension alternative de 500 V eff. conformément à la norme CEI/EN 60079-15.

Pour des exigences d'installation complémentaires, reportez-vous également à la section « Conditions d'utilisation particulières ».

Entretien

Nettoyez le boîtier à l'aide d'un chiffon humide non pelucheux et d'un détergent doux.

Vérifiez que les connexions électriques restent bien fixées.

Reportez-vous également aux sections « Installation » et « Réparation ».

Réparation

Ne tentez pas de réparer cet appareil. Retournez l'appareil au fabricant ou à un centre de réparation agréé.

Conditions d'utilisation particulières

1. Le certificat s'applique exclusivement au capteur de pression. Par conséquent, il incombe à l'utilisateur/l'installateur de faire en sorte que le capteur soit raccordé en toute sécurité à son alimentation à l'aide du cordon et du connecteur qui satisfont aux critères suivants :
   - Le câble et le connecteur doivent être physiquement adaptés à l'application, du point de vue de la température, de la taille, de la corrosion, des caractéristiques nominales électriques, etc.
   - Le connecteur doit être correctement certifié et satisfaire aux exigences des normes CEI/EN 60079-0 et CEI/EN 60079-15 ou CEI/EN 60079-7.
   - Le câble et le connecteur doivent être sélectionnés et montés conformément aux normes en vigueur localement, par exemple la norme CEI/EN 60079-14.
2. Si le capteur est débranché du connecteur, l'alimentation électrique doit être mise hors service avant d'être débranchée.

Exigences en matière de déclaration – Directive 2014/34/UE de l'UE

Cet appareil est conçu et réalisé pour satisfaire aux exigences essentielles d'hygiène et de sécurité non couvertes par le certificat d'examen de type Sira 11ATEX4270X lorsqu'il est installé dans les conditions détaillées ci-dessus.

Exigences de déclaration – UK SI 2016/1107 (tel que modifié par le règlement SI 2019/696)

Cet appareil est conçu et réalisé pour satisfaire aux exigences essentielles d'hygiène et de sécurité non couvertes par le certificat d'examen britannique CSAE 21UKEX4746X lorsqu'il est installé dans les conditions détaillées ci-dessus.

Copyright 2011 Baker Hughes Company.

Requisiti per aree pericolose

La versione originale di queste istruzioni è redatta in lingua inglese.

I dati di seguito sono applicabili esclusivamente alle apparecchiature che riportano il marchio specificato.

Questa apparecchiatura, destinata all'uso in atmosfere potenzialmente esplosive, è conforme alla Direttiva comunitaria 2014/34/UE (ATEX) e/o al SI del Regno Unito 2016 n. 1107 (come modificato da SI 2019 n. 696) e/o allo schema di certificazione IEC per atmosfere esplosive (IECEx).

Le norme applicate sono:

IEC 60079-0:2017	EN IEC 60079-0:2018
IEC 60079-7:2017	EN 60079-7:2015+A1:2018
IEC 60079-15:2010	EN 60079-15:2010

Prima di installare e utilizzare l'apparecchiatura leggere attentamente tutti i dati relativi, comprese tutte le procedure di sicurezza e le norme di installazione locali (ad esempio: IEC/EN 60079-14), questo documento e la scheda tecnica o il disegno (se fornito) relativi al prodotto.

Le copie dei certificati di esame ATEX, IECEx e UKEX del tipo possono essere richieste al fabbricante.

Affidare l'installazione e l'impiego dell'apparecchiatura in atmosfere potenzialmente esplosive ("aree pericolose") solo a tecnici autorizzati in possesso delle competenze e delle qualifiche necessarie.

AVVERTENZA Non impiegare utensili che possono provocare scintille sul sensore di pressione, si potrebbe verificare un'esplosione.

Non collegare o separare un circuito elettrico sotto tensione in una zona pericolosa e in presenza di atmosfere esplosive – pericolo di esplosione. In primo luogo interrompere l'alimentazione elettrica dell'apparecchiatura.

Dettagli del marchio

Vedere Figura A1 e la spiegazione riportata di seguito:

1. Avvertenza: AVVERTENZA: NON SEPARARE SE ALIMENTATO.
2. Descrizione del prodotto.
3. Numero modello. Per identificare il significato consultare la scheda tecnica del prodotto.

   Nota: Se il numero del modello è seguito da quattro o otto cifre, "-####" o "-########", consultare il disegno del fabbricante E-A3-#### o ########.
4. Specifiche di accuratezza. Consultare la scheda tecnica del prodotto o il disegno (se fornito).
5. Ingresso: limiti campo di pressione.
6. Ingresso: limiti campo tensione di alimentazione e corrente.
7. Uscita: Tipo e specifiche layer fisico.
8. Numero di serie, anno di costruzione.
9. Numeri di certificato (IECEx; ATEX; UKEX); marchi per zone pericolose
10. Marchi di conformità con la direttiva UE 2014/34/UE e leggi delegate del Regno Unito UK SI 2016/1107.
11. Spazio riservato per altri marchi di certificazione (se necessario)
12. Nome e indirizzo del titolare del certificato.
13. Paese di fabbricazione: fabbricato nel Regno Unito.

Materiali del sensore di pressione

I materiali usati per la custodia principale e le superfici sotto pressione sono indicati nella scheda tecnica o sul disegno del prodotto (se fornito).

Accertarsi che siano idonei per l'applicazione.

Installazione

Prima di utilizzare l'apparecchiatura, rimuovere il cappuccio di protezione in plastica/gomma dall'attacco di pressione.

Limiti di temperatura esterna

L'intervallo ammesso per la temperatura ambiente è compreso tra -45°C e +125°C. Accertarsi che anche il fluido di processo rispetti tali limiti.

Posizionamento

Fissare l'apparecchiatura in modo sicuro, controllando che non si verifichino sollecitazioni indesiderate (vibrazioni, impatti, urti, sollecitazioni meccaniche e termiche). Non installare l'apparecchiatura dove può essere danneggiata da materiali corrosivi. Prevedere ulteriori protezioni per le apparecchiature che si possono danneggiare durante l'impiego.

Grado di protezione

Come indicato dalla certificazione, la custodia ha grado di protezione pari ad almeno IP54.

Nota: La custodia può avere un grado di protezione IP più elevato, ma non valutato da CSA Group Testing. Consultare la scheda tecnica o il disegno (se fornito).

Identificazione dei marchi in uso

Il prodotto può essere dotato di marchi per più di un metodo di protezione. I metodi utilizzati devono essere indicati contrassegnando la casella adiacente (vedere Figura A1, voci 9 o 11).

La parete della custodia non può superare 0,8 mm di spessore. Fare attenzione a non ammaccare, perforare o danneggiare la custodia del prodotto quando si contrassegna il metodo di protezione. Non è consentito utilizzare la stampigliatura ad impatto e l'incisione.

Collegamenti elettrici

Il DPS80GC è destinato all'utilizzo con altri dispositivi elettronici connessi a un bus CAN.

Assicurarsi che la tensione sulle morsettiere non superi i 30 volt.

Il sensore di pressione richiede circa 100 mA per avviarsi.

Il consumo energetico del sensore di pressione è inferiore a 1 Watt durante il normale funzionamento.

Per identificare i collegamenti elettrici consultare la scheda tecnica del prodotto o il disegno (se fornito).

Il connettore elettrico deve soddisfare i requisiti degli standard IEC/EN 60079-0 e IEC/EN 60079-15 o IEC/EN 60079-7.

Il collegamento elettrico deve essere fissato e assicurato dall'allentamento dovuto alle vibrazioni.

È necessario installare una protezione per evitare la separazione involontaria del connettore elettrico dal sensore di pressione mentre il circuito è alimentato.

L'involucro del sensore deve essere connesso collegato a terra/massa tramite l'attacco di pressione. Controllare che l'eventuale schermatura del cavo sia isolata rispetto al sensore di pressione.

I modelli DPS8### resistono a una tensione CA di prova pari a 500 V (valore efficace) secondo IEC/EN 60079-15.

Copyright 2011 Baker Hughes Company.

Per i requisiti di installazione aggiuntivi, vedere anche “Particolari condizioni d'uso”.

Manutenzione

Pulire la custodia con un panno umido che non rilasci fibre e un detergente delicato.

Verificare che i collegamenti elettrici rimangano sono allacciati in modo sicuro.

Vedere anche “Installazione” e “Riparazioni”.

Riparazioni

Non tentare di riparare questa apparecchiatura, in caso di necessità restituirla al fabbricante o a un centro di assistenza autorizzato.

Particolari condizioni d'uso

1. Il certificato è valido solo per il sensore di pressione. Pertanto, è responsabilità dell’utente/installatore garantire che il sensore sia connesso in modo sicuro alla sua rete di alimentazione, utilizzando un cavo e un connettore per cavi conforme ai seguenti criteri:
   - Il cavo e il connettore per cavi devono essere fisicamente adeguati per l’applicazione, ad es. per quanto concerne la temperatura, le dimensioni, la corrosione, i dati elettrici, ecc.
   - Il connettore deve essere certificato e soddisfare i requisiti degli standard IEC/EN 60079-0 e IEC/EN 60079-15 o IEC/EN 60079-7.
   - Il cavo e il connettore per cavi devono essere selezionati e montati in conformità secondo i codici di pratica locali, ad es. IEC/EN 60079-14.
2. Se il sensore viene disconnesso dal connettore per cavi, l’alimentazione elettrica deve essere disattivata.

Requisiti della dichiarazione - Direttiva UE 2014/34/UE

Se installata nel modo sopra descritto, questa apparecchiatura è progettata e costruita per soddisfare i requisiti essenziali in materia di salute e sicurezza non previsti dal Certificato CE del tipo Sira 11ATEX4270X.

Requisiti della dichiarazione - UK SI 2016/1107 (come modificate da SI 2019/696)

Se installato nel modo sopra descritto, l'apparecchiatura è progettata e costruita per soddisfare i requisiti essenziali in materia di protezione e sicurezza non previsti dal Certificato di esame UK del tipo CSAE 21UKEX4746X.

Copyright 2011 Baker Hughes Company.

Requisitos em Áreas de Risco

O idioma original dessas instruções é o inglês.

Os dados a seguir só são aplicáveis a equipamentos com os detalhes especificados marcados.

O equipamento para uso em ambientes potencialmente explosivos está em conformidade com a Diretiva da União Europeia 2014/34/EU (ATEX) e/ou com os requisitos de instrumentos legais do Reino Unido de 2016 nº 1107 (conforme alteração da SI 2019 nº 696) e/ou com o Esquema de Certificação IEC para Atmosferas Explosivas (IECEx).

Os padrões aplicáveis são:

IEC 60079-0:2017	EN IEC 60079-0:2018
IEC 60079-7:2017	EN 60079-7:2015+A1:2018
IEC 60079-15:2010	EN 60079-15:2010

Antes de instalar e usar o equipamento, leia e entenda todos os dados relacionados. Isso inclui: todos os procedimentos de segurança e padrões de instalação locais (por exemplo: IEC/EN 60079-14), este documento e o catálogo técnico de produto ou, se aplicável, o desenho das especificações.

Cópias dos certificados de exame de tipo ATEX, IECEx e UKEX estão disponíveis no fabricante.

Para instalar e usar o equipamento em ambientes potencialmente explosivos ("áreas de risco"), utilize apenas engenheiros certificados que possuam o conhecimento e as qualificações necessárias.

ADVERTÊNCIA Não use ferramentas no sensor de pressão que possam produzir faíscas causadoras de incêndio – isso pode provocar explosão.

Não conecte ou separe um circuito elétrico sob tensão em uma área de risco quando houver um ambiente potencialmente explosivo - isso pode provocar explosão. Isole a fonte de alimentação do equipamento primeiro.

Detalhes da marca

Consulte Figura A1 e a explicação abaixo:

1. Sinalização de aviso: ADVERTÊNCIA – NÃO SEPARE SE ESTIVER LIGADO.
2. Descrição do produto.
3. N.º do modelo. Para identificar o significado, consulte o catálogo técnico do produto.

   Observação: Se o número do modelo é seguido por oito números, '-####' ou '-########', consulte o desenho de especificação do fabricante E-A3-#### ou ########.
4. Especificações de precisão. Consulte o catálogo técnico do produto ou o desenho das especificações, se aplicável.
5. Entrada: limites de faixa de pressão.
6. Entrada: variação de tensão da fonte de alimentação e limites de corrente.
7. Saída: especificação de tipo de camada física.
8. Número de série/data de fabricação.
9. Números de certificados (IECEx; ATEX; UKEX); marcações de área de risco.
10. Marcações da diretiva da UE de 2014/34/EU e de instrumentos legais do Reino Unido UK SI 2016/1107.
11. Reservado para outras marcações de certificação (se aplicável).
12. Nome e endereço do fabricante do certificado.
13. País de montagem: Fabricado no Reino Unido.

Materiais do Sensor de Pressão

Os materiais usados para o compartimento principal e as superfícies de sustentação de pressão estão identificados no catálogo técnico ou, se aplicável, no desenho das especificações.

Certifique-se de que todo o material utilizado seja adequado para a instalação.

Instalação

Antes de usar o equipamento, remova a tampa protetora de plástico/borracha do conector de pressão.

Limites de temperatura externa

A variação de temperatura ambiente permitida para o equipamento é de -40°C a +125°C. Certifique-se de que a mídia do processo também permaneça dentro dos limites.

Posição

Fixe o equipamento em uma configuração segura para evitar tensão desnecessária (vibração, impacto físico, choque, tensão mecânica e térmica). Não instale o equipamento onde ele possa ser danificado por algum material que cause corrosão. Proporcione uma proteção adicional a equipamentos que possam ser danificados durante a utilização normal.

Proteção de ingresso

Como especificado pela certificação, o compartimento tem uma classificação de proteção contra entrada mínima IP54.

Observação: O compartimento pode ter uma classificação de proteção de entrada superior, mas não foi avaliado pela CSA Group Testing. Consulte o catálogo técnico ou, se aplicável, o desenho das especificações.

Identificação de marcações colocadas em uso

O produto pode ter sido fornecido com marcações para mais do que um único método de proteção. O método ou os métodos utilizados devem ser indicados, marcando-se a caixa adjacente (veja Figura A1, itens 9a ou 11).

A parede do compartimento só pode ter 0,8 mm de espessura. O método de marcação não deve amassar, furar ou danificar o compartimento do produto. O uso de selos de impacto e marcação não é permitido.

Conexões elétricas

O DPS80GC tem como objetivo ser utilizado com outros dispositivos eletrônicos conectados a um bus de Rede de Área do Controlador (CAN).

Certifique-se de que a tensão fornecida pelos terminais não excede 30 volts.

O sensor de pressão requer aproximadamente 100 mA para começar.

O consumo de energia do sensor de pressão é inferior a 1 watts em operação normal.

Para identificar as conexões elétricas, consulte o catálogo técnico ou, se aplicável, o desenho de especificação.

O conector deve atender adequadamente aos requisitos de padrões IEC/EN 60079-0 e IEC/EN 60079-15 ou IEC/EN 60079-7.

A conexão elétrica deve estar bem apertada e fixada para evitar que ela fique frouxa com a vibração.

Copyright 2011 Baker Hughes Company.

Deve ser instalada uma proteção para evitar que o conector elétrico se solte do sensor de pressão de forma não intencional enquanto o circuito estiver ligado.

O gabinete do sensor deve ser conectado ao terra através do conector de pressão. Se possível, certifique-se de que a blindagem do cabo esteja isolada do sensor de transmissão.

Os modelos DPS8### são resistentes a uma tensão de teste CA de 500 V RMS, conforme especificado no IEC/EN 60079-15.

Para requisitos de instalação adicionais, consulte também “Condições Específicas de Uso”.

Manutenção

Limpe o compartimento com um pano úmido, sem fiapos, e um detergente suave.

Verifique se as conexões elétricas permanecem conectadas com firmeza.

Consulte também “Instalação” e “Reparo”.

Reparo

Não tente fazer reparos nesse equipamento. Devolva o equipamento ao fabricante ou a um agente de manutenção autorizado.

Condições Específicas de Uso

1. O certificado é aplicável apenas ao sensor de pressão. Sendo assim, é responsabilidade do usuário/instalador garantir que o sensor esteja bem conectado à sua fonte de alimentação utilizando o cabo e um conector de cabo que esteja em conformidade com os seguintes critérios:
   - O cabo e o conector do cabo devem ser fisicamente adequados à aplicação, por exemplo, temperatura, tamanho, corrosão, potência elétrica nominal, etc.
   - O conector deve ser ser adequadamente certificado e atender aos requisitos de padrões IEC/EN 60079-0 e IEC/EN 60079-15 ou IEC/EN 60079-7.
   - O cabo e o conector de cabo devem ser selecionados e inseridos de acordo com os códigos de práticas locais, por exemplo, o IEC/EN 60079-14.
2. Se o sensor estiver desconectado do conector de cabo, a fonte de alimentação elétrica deve ser desligada antes da separação.

Requisitos de declaração – Diretiva EU 2014/34/EC

O equipamento foi projetado e fabricado para satisfazer requisitos básicos de higiene e segurança não cobertos pelo Certificado de Inspeção Sira 11ATEX4270X quando instalado conforme as instruções detalhadas acima.

Requisitos de declaração – UK SI 2016/1107 (conforme alteração da SI 2019/696)

O equipamento foi projetado e fabricado para satisfazer requisitos básicos de higiene e segurança não cobertos pelo certificado de inspeção do Reino Unido CSAE 21UKEX4746X quando instalado conforme as instruções detalhadas acima.

Copyright 2011 Baker Hughes Company.

Office Locations

https://druck.com/contact

Services and Support Locations

https://druck.com/service

Copyright 2011 Baker Hughes Company. This material contains one or more registered trademarks of Baker Hughes Company and its subsidiaries in one or more countries. All third-party product and company names are trademarks of their respective holders.

K0534 Revision E | Multilingual

bakerhughes.com

ICS Schneider Messtechnik GmbH
Briesestraße 59
D-16562 Hohen Neuendorf / OT Bergfelde

Tel.: 03303 / 50 40 66
Fax.: 03303 / 50 40 68

info@ics-schneider.de
www.ics-schneider.de